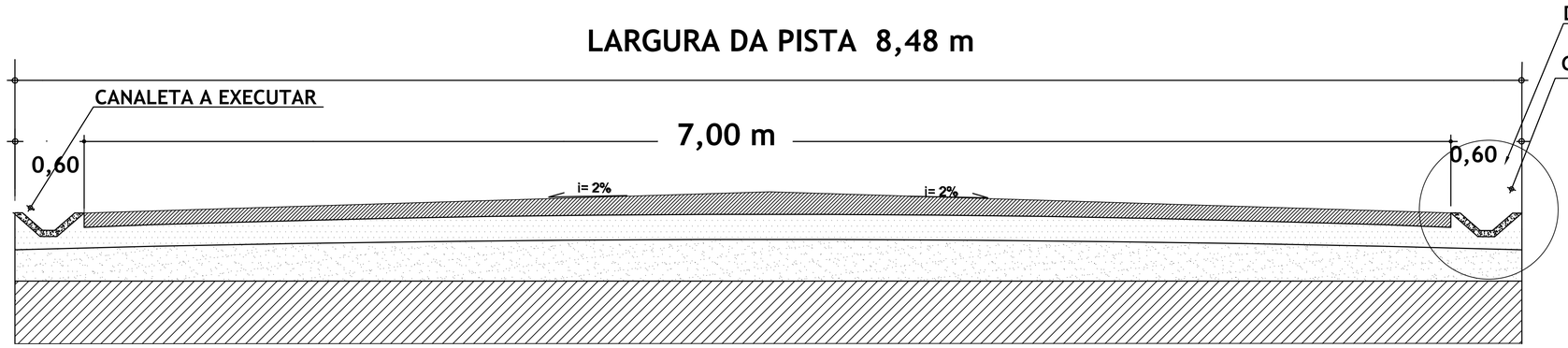


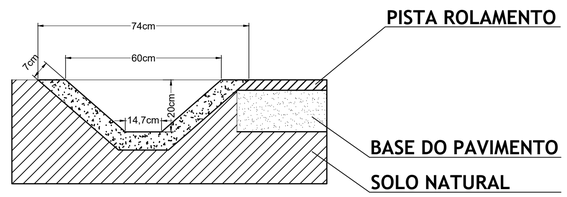


## CORTE TRANSVERSAL - PISTA DE ROLAMENTO - ASFALTO CBUQ
## S/ ESCALA

Unidade: Centímetros

## Detalhe 03: CANALETA A EXECUTAR MOLDADA "IN LOCO" EM CONCRETO.
S/ Escala

DETALHE 1: DA CAIXA DE COLETA.

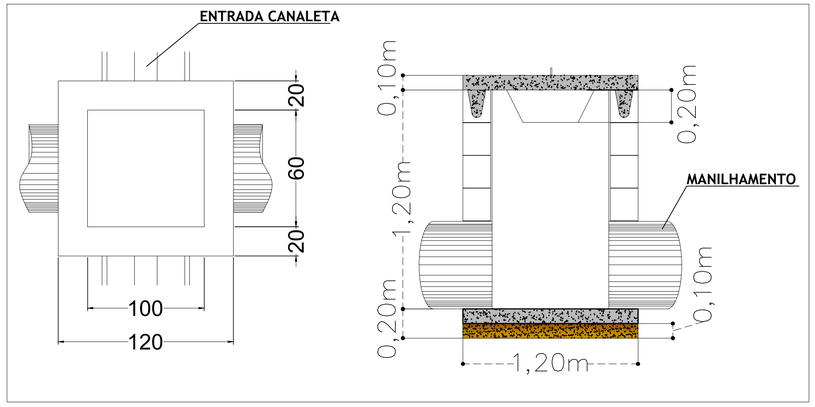


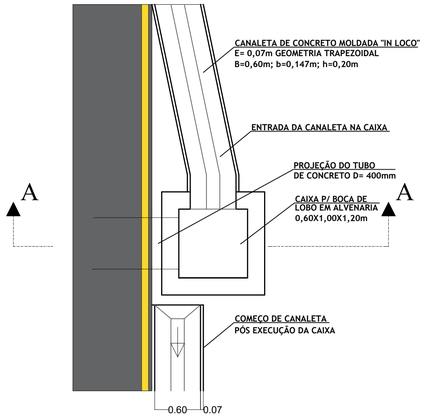


Detalhe: Canaleta chegando de 1 lado da caixa.

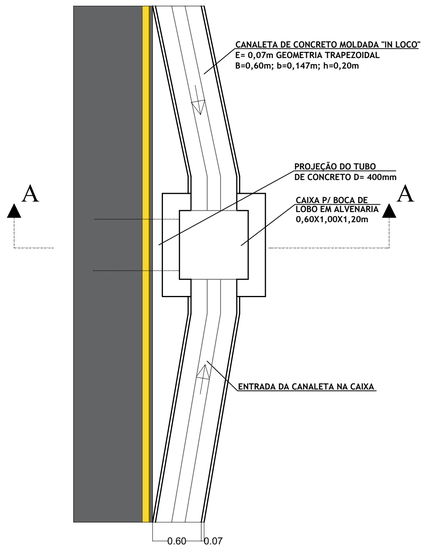


Detalhe: Canaleta chegando dos 2 lados da caixa.

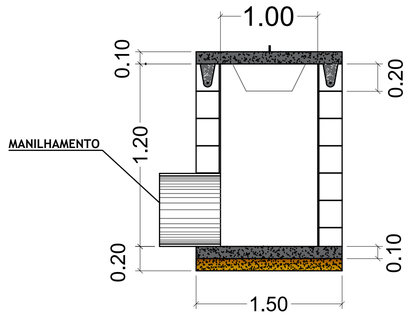


Corte A

DETALHE 2: VISTA EM PLANTA CAIXA DAS COLETORAS.

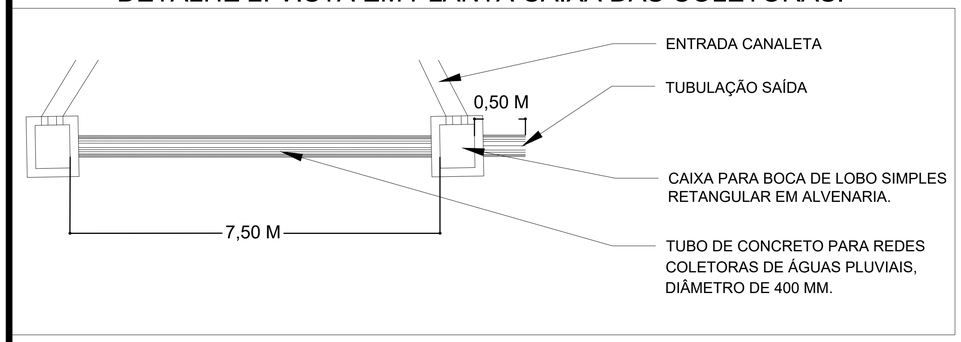


SILVIO ANTONIO FELIX:87605937687

Assinado de forma digital por SILVIO ANTONIO FELIX:87605937687
Dados: 2023.05.11 09:47:41 -03'00'

PROJETO APROVADO
Silvio Antônio Félix

CONVÊNIO: 939151/2022
ART: MG20221207920

# PREFEITURA MUNICIPAL DE BUENO BRANDÃO

Escala: S/Esc.

FOLHA Nº 16

PAVIMENTAÇÃO ASFÁLTICA CBUQ
ESTRADA MUNICIPAL LUIZ LODI - TRECHO BUENO BRANDÃO - MUNHOZ
TRECHOS PAVIMENTADOS: 0,92 Km ( Estaca E00 a E04 e E215 a E257)
EXTENSÃO TOTAL DO TRECHO A SER PAVIMENTADO EM CBUQ: 5,48 Km
(Estaca E04 a E215 e E257 a E320)

ÁREA DE ASFALTO
38.360,00 m²

DATA
Data projeto. 05/10/2.021
Data Atual. Proj. 09/05/2.023

**PROJETO DE DRENAGEM**

EDGAR FRANCISCO DOS SANTOS:07480523645
Assinado de forma digital por EDGAR FRANCISCO DOS SANTOS:07480523645
Dados: 2023.05.11 09:48:50 -03'00'
EDGAR FRANCISCO DOS SANTOS
ENG. CIVIL - CREA 206.582/D
PREF. MUN. BUENO BRANDÃO-MG

JEFERSON LUIZ BUENO DA ROSA:10566292661
Assinado de forma digital por JEFERSON LUIZ BUENO DA ROSA:10566292661
Dados: 2023.05.10 16:40:57 -03'00'
JEFERSON LUIZ BUENO DA ROSA
ENG. CIVIL - CREA 249.983/D
PREF. MUN. BUENO BRANDÃO-MG

SILVIO ANTONIO FELIX:87605937687
Assinado de forma digital por SILVIO ANTONIO FELIX:87605937687
Dados: 2023.05.11 09:47:54 -03'00'
SILVIO ANTÔNIO FÉLIX
PREFEITO MUNICIPAL