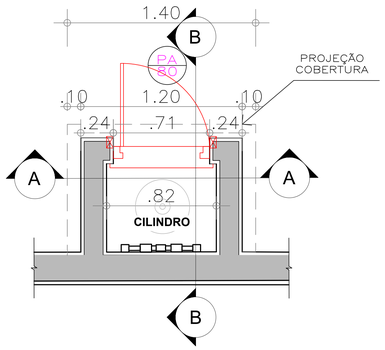

ABRIGO DE GÁS - PLANTA
ESC. 1:20

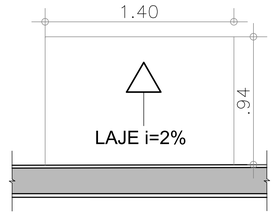

ABRIGO DE GÁS - COBERTURA
ESC. 1:20

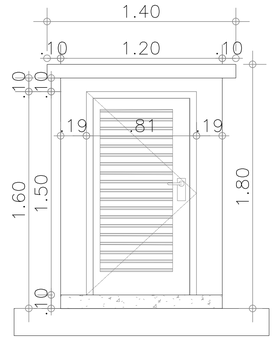

ELEVAÇÃO FRONTAL
ESC. 1:20

PLANTA
ESC. 1:40

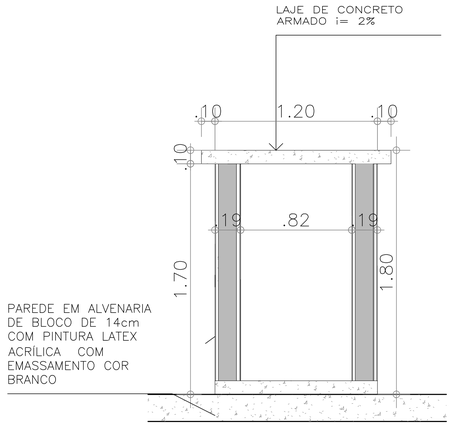

COTE A
ESC. 1:20

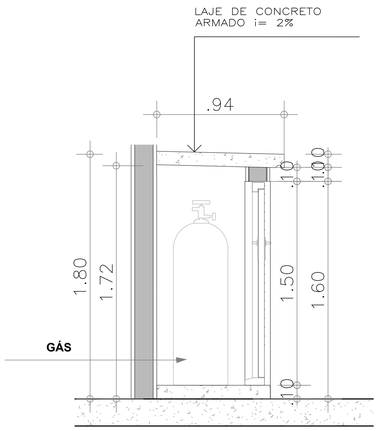

CORTE B
ESC. 1:20

PLANTA PA80
ESC. 1:25

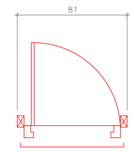

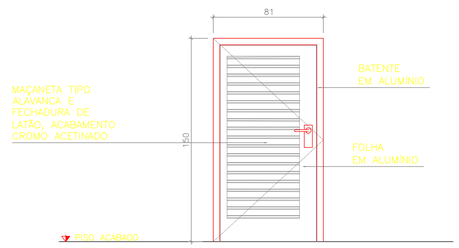

VISTA PA80
ESC. 1:20

ITEM	TIPO	PA80	PORTA DUPLA EM ALUMÍNIO 80x150cm DE ABRIR, 1 FOLHA, MAÇANETA TIPO ALAVANCA. AMBIENTES: ABRIGO DE GÁS.
QUANTIDADE		01	
ACABAMENTO ESPECIFICAÇÃO		ALUMÍNIO ANODIZADO BRANCO.	
VIDRO		–	
SOLEIRA		–	

ESPECIFICAÇÕES

PISOS

1. PISO CARBOLAMATO ALTO TRÁFEGO COR CINZA (ALTAS SOLUÇÕES EPOXI) NA COR CINZA, PINTADOS, 60x60cm, RODAPÉ NO MESMO MATERIAL (H=10CM).
2. SOLEIRA EM PEDRA EM GRANITO VERDE UBATUBA. DIMENSÕES: LARGURA x COMPRIMENTO DO VÃO DAS PORTAS E JANELAS.
3. PISO CALÇADA EM CONCRETO (CIMENTO/AREIA/SEIXO) ROLADO, PREPARO MECÂNICO, E ESPESSURA DE 7CM (CONTORNO LIBS).
4. GRAMA ESMERALDA (JARDIM).
5. RUA DE JARDIM.
6. PINTURA PISO: BASEADA A BASE DE ÁGUA, PROPRIA PARA PISO COR BRANCA, DA CORAL (ALTAS
6a. PINTURA PISO: BASEADA A BASE DE ÁGUA, PROPRIA PARA PISO COR AZUL, DA CORAL (ALTAS
6b. PINTURA PISO: BASEADA A BASE DE ÁGUA, PROPRIA PARA PISO COR AMARELA, DA CORAL (ALTAS

PAREDES/DIVISÓRIAS

1. PINTURA INTERNA PAREDES – LATEX ACRÍLICA SEMI-BRILHO COR BRANCO GELO DA CORAL (ALTAS COM EMASSAMENTO).
2. TEXTURA ACRÍLICA TIPO LAMATO, COR VERDE.
3. TEXTURA ACRÍLICA TIPO LAMATO, COR CINZA.
4. REVESTIMENTO CERÂMICO 20x20cm COR BRANCO COM REJUNTE EPOXI COR BRANCA.

TETOS

1. COM FORRO (LAJE) PINTURA PVA, COR BRANCO NEVE, LAJE (H=2,80M).
2. COM FORRO (GESSO) PINTURA PVA, COR BRANCO NEVE, LAJE (H=3,40M).

QUADRO RESUMO DE ESQUADRIAS

NOME	DIMENSÕES L	DIMENSÕES A	DIMENSÕES P	QDE	VIDRO TIPO	VIDRO ESP.	MATERIAL / FUNCIONAMENTO
PV160	160	210	–	01	TEMP.	10mm	ALUMÍNIO E VIDRO, DE ABRIR, 2 FOLHAS
PV100	100	210		03		10mm	ALUMÍNIO/DE ABRIR, 2 FOLHA
PA80	80	150		06			ALUMÍNIO/DE ABRIR, 1 FOLHA
PA90	90	210	–	01	–		ALUMÍNIO/DE ABRIR, 1 FOLHA
PM90	90	210	–	19	–	–	MADEIRA/DE ABRIR, 1 FOLHA
PMA90	90	210	–	02	–		MADEIRA/DE ABRIR, COM BARRA E CHAPA DE PROTEÇÃO
PMC90	90	210	–	02	–	–	MADEIRA/DE CORRER, COM BARRA E CHAPA DE PROTEÇÃO
JA100	100	75	180	04	TEMP.	BRON.	ALUMÍNIO E VIDRO/MAXI-AR
JA130	130	75	180	03	TEMP.	BRON.	ALUMÍNIO E VIDRO/MAXI-AR
JA180	180	75	180	02	TEMP.	BRON.	ALUMÍNIO E VIDRO/MAXI-AR
JA200	200	75	180	04	TEMP.	BRON.	ALUMÍNIO E VIDRO/MAXI-AR
JA220	220	75	180	02	TEMP.	BRON.	ALUMÍNIO E VIDRO FIXO
BF300	300	300	–	01	–	–	FERRO/DE ABRIR, 4 FOLHAS

NOTAS

1. TODAS AS ALVENARIAS DEVEM SER ASSENTADAS COM ARGAMASSA MISTA DE CIMENTO, CAL E AREIA NO TRAÇO 1:2:8.
2. TODAS AS ESQUADRIAS DEVEM SER ASSENTADAS COM ARGAMASSA MISTA DE CIMENTO, CAL E AREIA NO TRAÇO 1:2:8.
3. TODAS AS PAREDES DEVEM SER ASSENTADAS COM ARGAMASSA MISTA DE CIMENTO, CAL E AREIA NO TRAÇO 1:2:8.

nº revisão	data	descrição
	FEVEREIRO/2023	

OBJETO:
PM GUARIBA CENTRO ODONTOLÓGICO

CONTRATANTE:
PREFEITURA MUNICIPAL DE GUARIBA

CONTEÚDO:
ABRIGO DE GÁS

AUTOR DO PROJETO: SIDINEI DA SILVA — ASSINATURA:
DISCIPLINA: ARQUITETURA

RESPONSÁVEL TÉCNICO: SIDINEI DA SILVA — ASSINATURA:
ETAPA DO PROJETO: PROJ. BÁSICO

COORDENADOR DO PROJETO: SIDINEI DA SILVA — ASSINATURA:

ENGENHEIRO CIVIL: 5070203579
ESCALA:
DESENHO:
CÓDIGO DO PROJETO:

FOLHA: **ARQ 08/09**