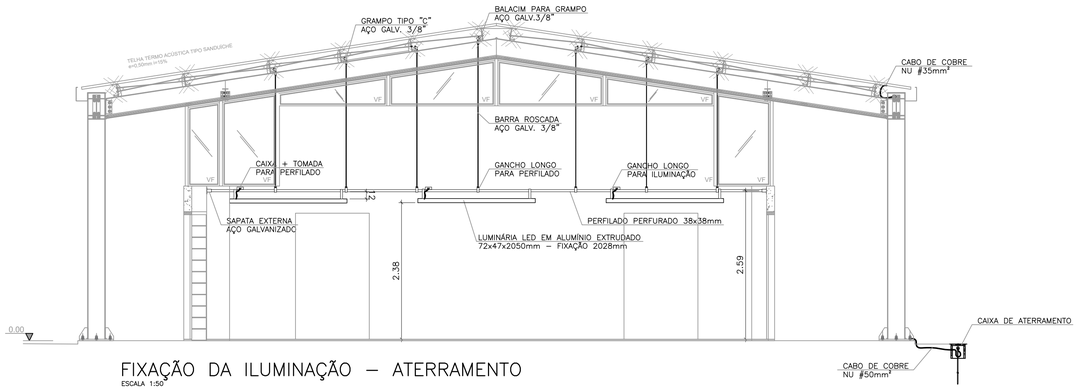

FIXAÇÃO DA ILUMINAÇÃO – ATERRAMENTO
ESCALA 1:50

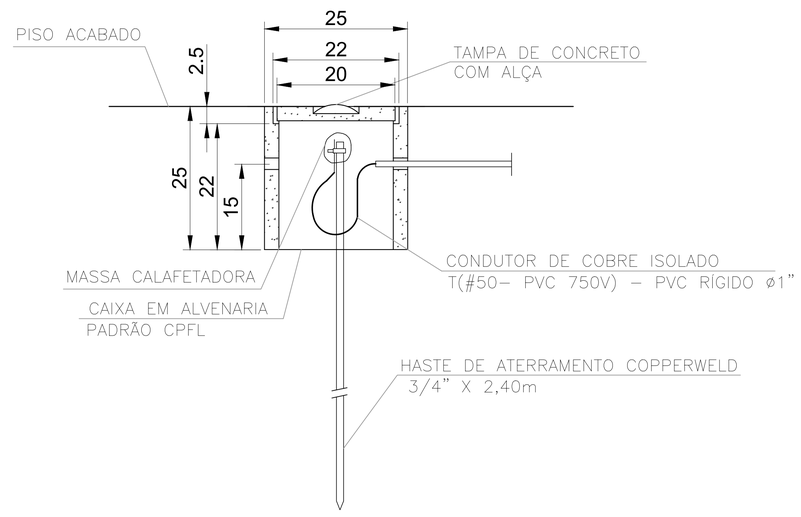

DETALHE 1
CORTE B – B
ESCALA 1:10

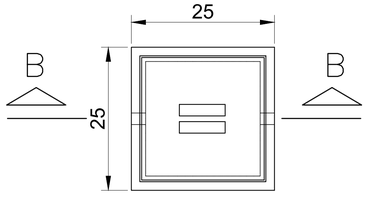

DETALHE 1
CAIXA DE ATERRAMENTO
ESCALA 1:10

FONTE / DADOS DE BASE

PROJETO ARQUITETURA DE REFORMA E PROCON– NOV/2020

CDHU
ARQ. ANA MARIA A. COELHO GERENTE

APOIO CDHU
ARQ. LUIZ GUSTAVO DELANOVA GESTOR
ENG. JADER COSTA RESPONSÁVEL TÉCNICO
CREA 5063178581 ART XXXXXXXXXXXXXXXXXXXX

- INTERRUPTOR BIPOLAR EM EMBUTIDO 4"x2" – h=1,00m
- INTERRUPTOR PARALELO BIPOLAR EMBUTIDO 4"x2"–h=1,00m
- LUMINÁRIA QUADRADA DE SOBREPOR EM LED; 32–POTÊNCIA 1–CIRCUITO A–INTERRUPTOR
- ARANDELA RETANGULAR SOBREPOR SOQUETE E27 PARA 1 OU 2 LÂMPADAS;
- LUMINÁRIA LED RETANGULAR SUSPENSA POR TIRANTES;
- CENTRAL DE TELEFONE PABX;
- QUADRO DE DISTRIBUIÇÃO DE FORÇA E LUZ
- RACK DE DADOS E INTERNET
- ELETRODUTO AÇO GALVANIZADO APARENTE;
- PERFILADO PERFURADO 38x38mm;
- CABO DE COBRE NU 50mm² PARA ATERRAMENTO;
- ELEDUTO EM PVC CORRUGADO FLEXIVEL ENTERRADO NO SOLO 1.1/2";
- TOMADA BAIXA 127V A 30cm DO PISO;
- TOMADA MÉDIA 220V A SOBRE A BANCADA;
- TOMADA MÉDIA 127V A SOBRE A BANCADA;
- TOMADA ALTA 127V PARA TELEVISÃO;
- TOMADA ALTA 220V PARA AR CONDICIONADO;

NOTAS:

1– OS ELETRODUTOS NÃO COTADOS SÃO DE 3/4";
2– AS FIAÇÕES NÃO COTADAS SÃO DE #1,5mm2 (ILUMINAÇÃO); #2,5mm² (TOMADAS);
3– QUANDO COMUM A MAIS DE UM CIRCUITO, O CONDUTOR DE ATERRAMENTO DEVE TER A SEÇÃO IGUAL À DO MAIOR CONDUTOR DE FASE DENTRO DO ELETRODUTO;
4– OS CABOS ESTÃO EXPRESSOS EM mm2;
5– A ALIMENTAÇAO DOS CIRCUITOS DA ILUMINAÇÃO SERÃO EM 220V, SENDO TODAS AS LUMINÁRIAS ATERRADAS.

Revisões (discriminação)	Nº	Data	Rubrica

CDHU Companhia de Desenvolvimento Habitacional e Urbano
Rua Boa Vista,170 . São Paulo . Tel.3248.2000 . CNPJ 47.865.597/0001–09

PROJETO
SECRETARIA DE DESENVOLVIMENTO REGIONAL
CENTRO DA JUVENTUDE – CO–WORKING

ENDEREÇO / MUNICÍPIO

TÍTULO
INST. ELÉTRICAS
AREA: ELE
FOLHA: 03/04

ASSUNTO
PROJETO DAS INSTALAÇÕES ELÉTRICAS CORTES E DETALHES.

ESCALA GRÁFICA: 0 0.5 1 1.50(m)
ESCALA NOMINAL: 1:50
DATA: ABR/2021

ASSINATURAS
proprietário — CNPJ
aprovação do projeto – responsável técnico — c.r.e.a. / pref. / a.r.t.
obra – responsável técnico — c.r.e.a. / pref. / a.r.t.

ESPAÇO PARA APROVAÇÃO

CÓDIGO CDHU EMPREENDIMENTO

Projeto				Região		Município		Versão	Etapa do Projeto	
X	X	X	X	X	X	X	X	X	P	E