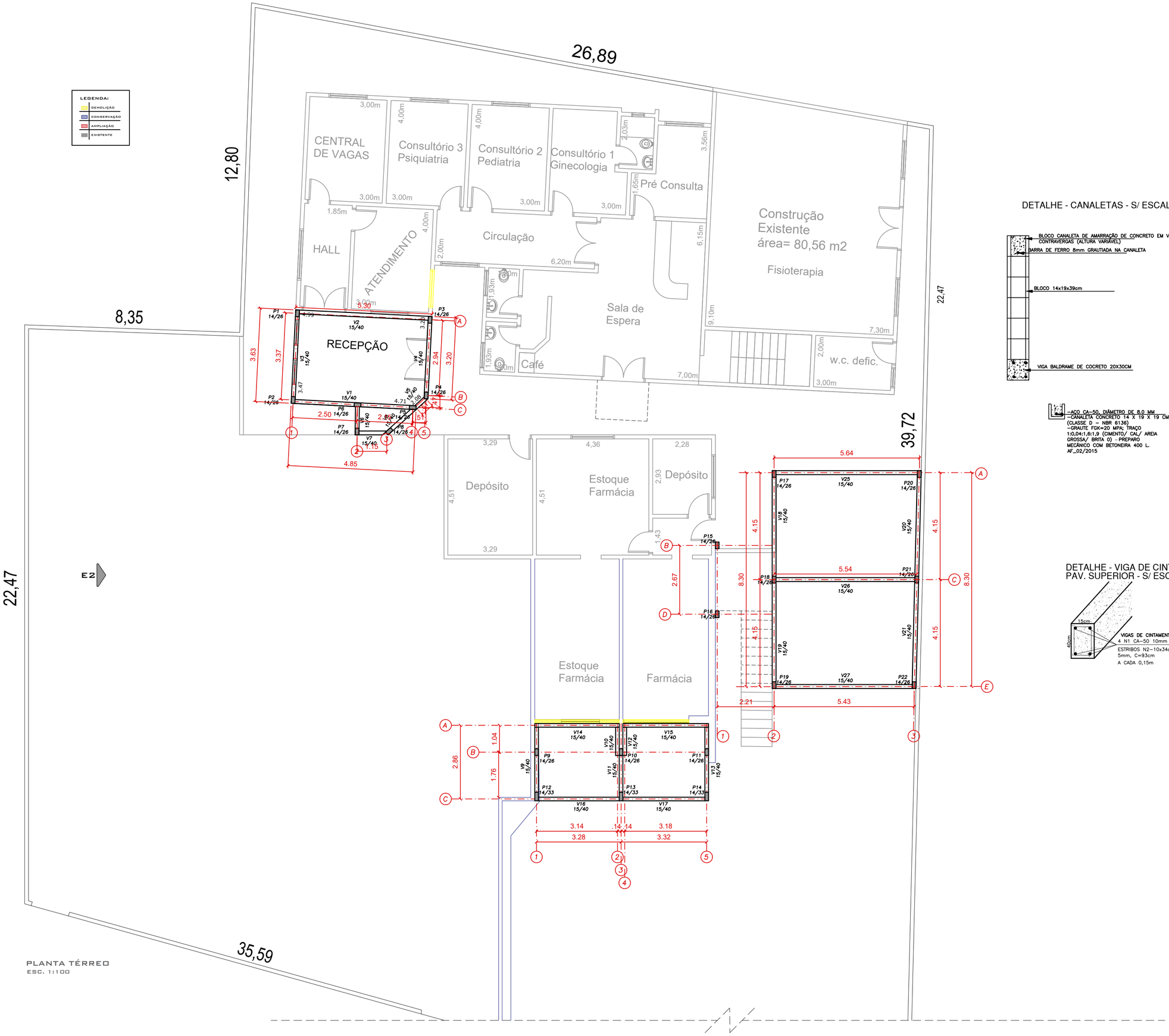

PLANTA TÉRREO
ESC. 1:100

DETALHE - CANALETAS - S/ ESCALA

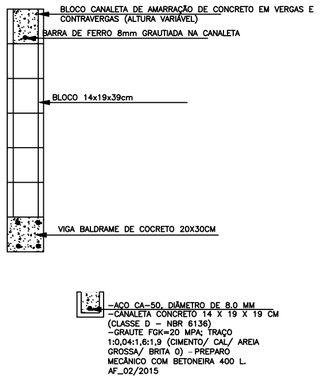

DETALHE - VIGA DE CINTAMENTO PAV. SUPERIOR - S/ ESCALA

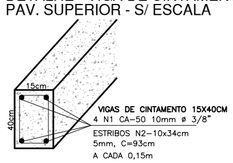

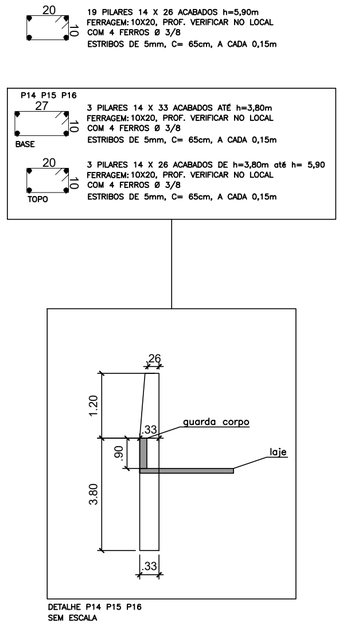

DETALHE P14 P15 P16
SEM ESCALA

ESTRUTURA TÉRREO

FOLHA : 2/3

ASSUNTO :
REFORMA E AMPLIAÇÃO POSTO DE SAÚDE MUNICIPAL

LOCAL :
RUA CORONEL DOMINGUES DE CASTRO, Nº 454, CENTRO
MUNICÍPIO DE SÃO LUIZ DO PARAITINGA - ESTADO DE SÃO PAULO

PROPRIETÁRIO :
PREFEITURA MUNICIPAL

PLANTA DE SITUAÇÃO
SEM ESCALA

DECLARO QUE A APROVAÇÃO DO PRESENTE PROJETO NÃO IMPLICA O RECONHECIMENTO POR PARTE DA PREFEITURA DO DIREITO DE PROPRIEDADE DO TERRENO.

PROPRIETÁRIO :
PREFEITURA MUNICIPAL

AUTOR DO PROJETO E RESP. TÉCNICO :
Arquiteto GABRIEL SANTOS DA SILVEIRA
CAU : A126557-1

ÁREAS

ÁREA DO TERRENO	1213,26 m²
ÁREA CONSTRUÍDA ATUAL	793,25 m²
ÁREA CONSTRUÍDA PROPOSTA (AMPLIAÇÃO = 123,03 m²)	916,28 m²