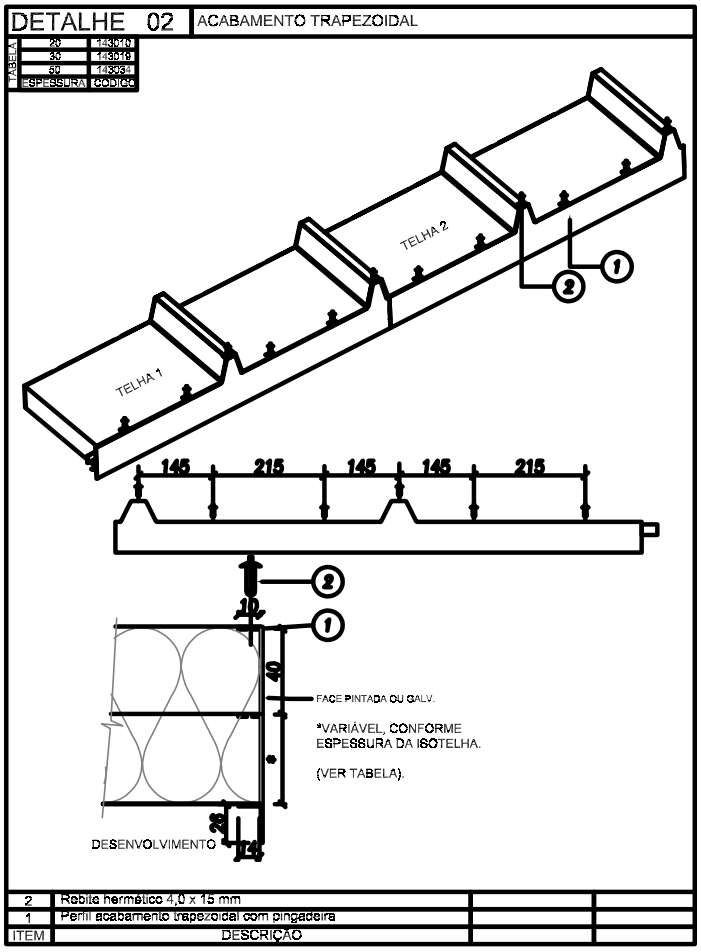

Obs: Para a instalação de rufos e calhas, verificar as medidas do local, antes dos cortes das chapas.

PREFEITURA MUNICIPAL DE CAÇAPAVA

SECRETARIA DE PLANEJAMENTO E MEIO AMBIENTE

PROJETO

REFORMA PARCIAL DO TELHADO DO MUSEU

PÉTALA GONÇALVES LACERDA
PREFEITA MUNICIPAL

ARQ. JOSÉ CLÓVIS BARBOZA MARCONDES
SECRETÁRIO DE PLANEJAMENTO E MEIO AMBIENTE

ARQ. ROSAURA FERREIRA DE OLIVEIRA
COORDENADORA DE DIVISÃO DE PROJETOS

ENG°JONAS LUIS NANNI DA SILVA
ELABORAÇÃO DE PROJETO E ORÇAMENTO

Endereço
AVENIDA DR. JOSÉ DE MOURA RESENDE Nº475

Cliente
MUNICIPIO DE CAÇAPAVA

Desenho
PROJETO BÁSICO

Número do Processo

ÁREA
AREA CONSTRUIDA - 4.334,89M2
TROCA DA COBERTURA - 173,26 M2

Prancha 03/06

Levantamento	Escala	Data	Revisão
XXXXXXXXXX	INDICADA	09/09/2021	R00