Dissipador de energia - DEB 03

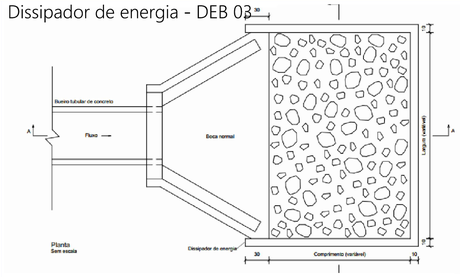

Dissipador de energia - DEB 03

DETALHAMETO SARJETA TRIANGULAR DE CONCRETO STC 73-15
Escala: S/E

DETALHAMETO DRENO LONGITUDINAL PROFUNDO DPS 07
Escala: S/E

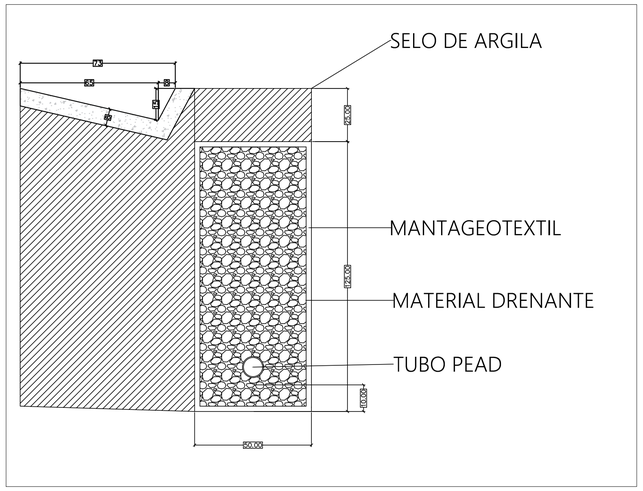

Boca de lobo simples - grelha de concreto - BLSG 02

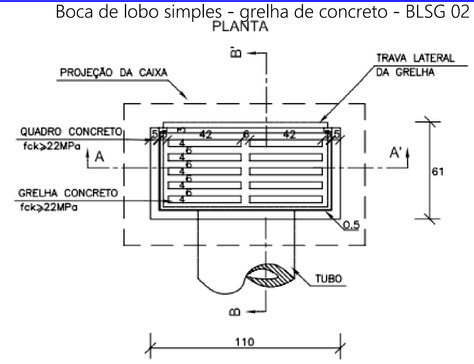

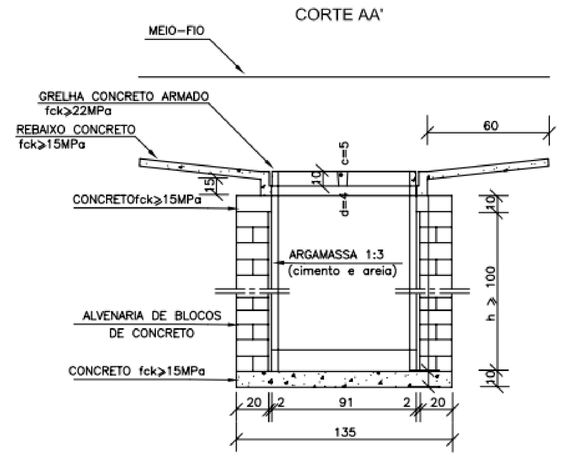

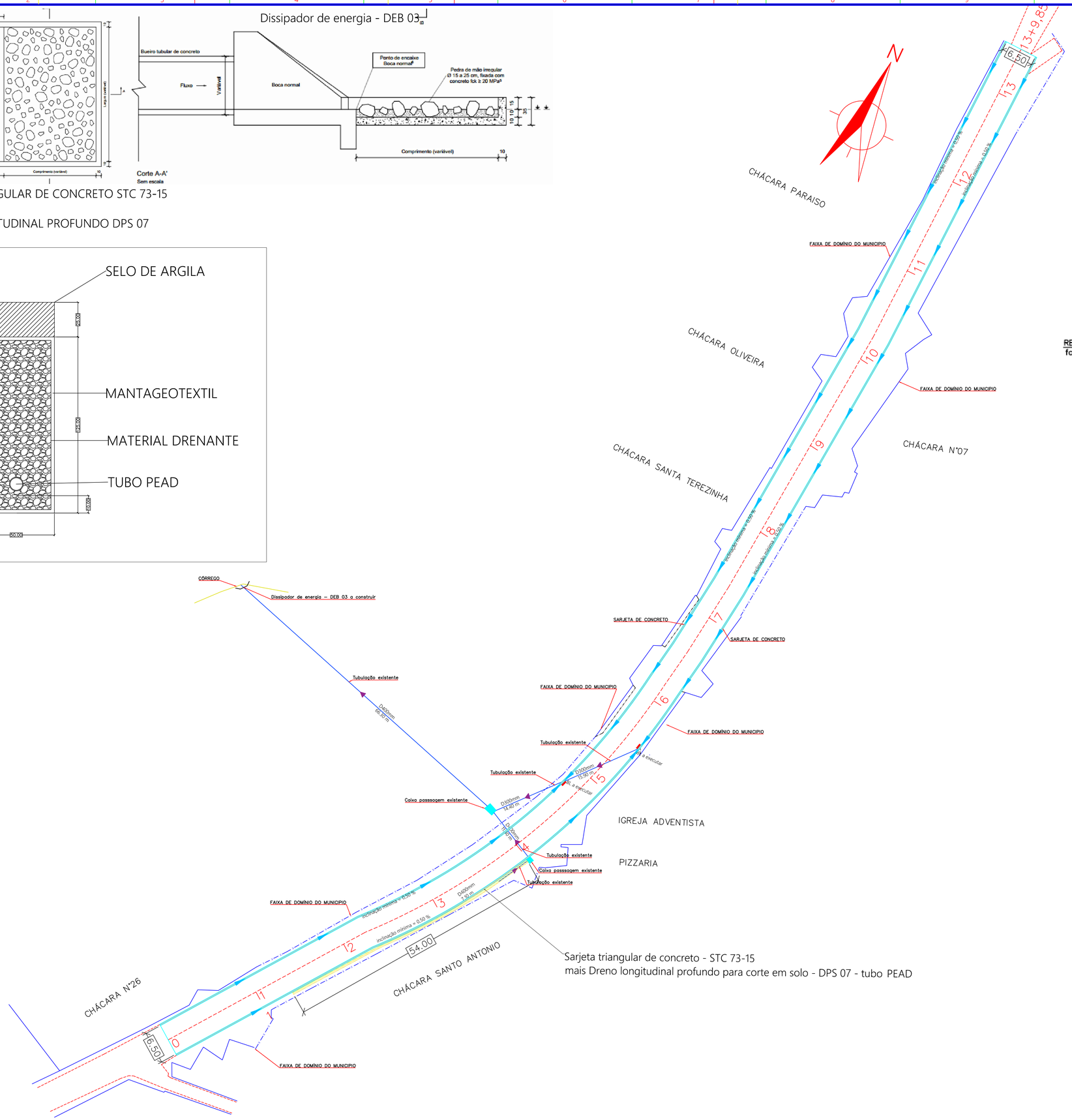

Título:	Folha:
PROJETO DE DRENAGEM	única

Objetivo:
Estudos e Projetos
Endereço:
Estrada do Juncal
Município:
Extrema - MG
Proprietários:
Prefeitura Municipal de Extrema
Área:
1.754,00 m²
Escala:
1 / 400
Data:
23/07/2025

Situação:

Resp. Técnico:

Documento assinado digitalmente
gov.br
MARCIO JOSE DE TOLEDO
Data: 23/07/2025 16:04:50-0300
Verifique em https://validar.iti.gov.br

Marcio José de Toledo
CREA: 288538/D

Proprietário:

FABRICIO SANCHEZ BERGAMIN:31185085823
Assinado de forma digital por FABRICIO SANCHEZ BERGAMIN:31185085823
Dados: 2025.07.23 16:28:40 -03'00'

Prefeitura Municipal de Extrema
CNPJ: 18.677.591/0001-00

EXTREMA

Aprovações:

ETY	COR	PENA
1	BLACK	0,1
2	BLACK	0,2
3	BLACK	0,3
4	BLACK	0,4
5	BLACK	0,5
6	BLACK	0,6
7	BLACK	0,1
8		
9 = 200	LAYOUT - DOUGH	0,1