CHAMINÉ DOS POÇOS DE VISITA

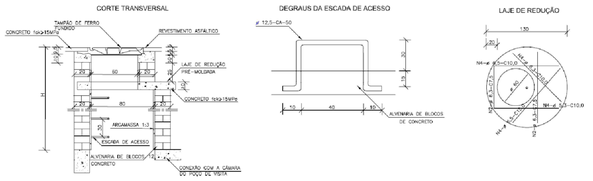

QUANTIDADES APROXIMADAS PARA UMA CHAMINÉ E ACESSÓRIOS							
CÓDIGO	n	ALVENARIA DE BLOCOS DE CONCRETO	ARGAMASSA 1:3 (m³)	FORMAS (m²)	AÇO CA-50 (kg)	CONCRETO fck ≥15MPa (m³)	TAMPÃO DE FERRO FUNDIDO (kg)
CPV01	100	3,53	0,66	2,59	5,4	0,190	104
CPV02	150	5,37	0,09	2,59	5,4	0,190	104
CPV03	200	7,20	0,11	2,59	5,4	0,190	104
CPV04	250	8,84	0,14	2,59	5,4	0,190	104
CPV05	300	10,47	0,16	2,59	5,4	0,190	104
CPV06	350	12,11	0,19	2,59	5,4	0,190	104
CPV07	400	13,74	0,21	2,59	5,4	0,190	104

NOTAS:
1 - Dimensões em cm;
2 - Armaduras de aço de ondação em aço ca-50;
3 - A fixação do degrau deverá ser em GROUT.

MT | DEPARTAMENTO NACIONAL DE INFRA-ESTRUTURA DE TRANSPORTES – DNIT | IPR

CHAMINÉ DOS POÇOS DE VISITA

ÁLBUM DE PROJETOS-TIPO DE DISPOSITIVOS DE DRENAGEM | DESENHO 5.7

CAIXAS DE LIGAÇÃO E PASSAGEM - CLP

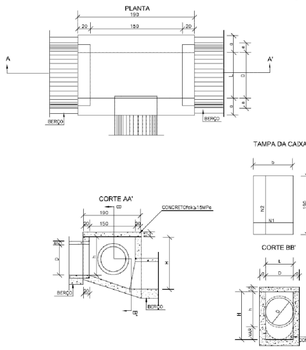

TABELA DE ARMADURAS DA TAMPA								
ø	N1				N2			
	QUANT.	DIÂM.	COMP.	ESPAÇ.	QUANT.	DIÂM.	COMP.	ESPAÇ.
40	11	6,3	95	20	8	4,0	165	19
60	11	6,3	95	20	8	4,0	165	19
80	11	6,3	125	30	14	4,0	165	10
100	14	6,3	145	15	16	4,0	165	10
120	17	6,3	165	13,5	10	6,3	165	20
150	17	6,3	195	12,5	17	6,3	165	12,5

DIMENSÕES E QUANTIDADES APROXIMADAS PARA UMA UNIDADE									
CÓDIGO	DIMENSÕES						QUANTIDADES		
	D	L	e	h	h	H	FORMAS (m²)	AÇO (kg)	CONCRETO (m³)
CAIXAS SEM DISPOSITIVO INTERNO DE QUEDA									
CLP01	40	60	20	160	89	80	11,83	4,1	1,416
CLP02	60	60	20	160	89	80	11,83	4,1	1,200
CLP03	80	80	25	130	100	100	15,71	6,0	1,940
CLP04	100	100	25	150	130	130	20,57	8,0	2,440
CLP05	130	130	25	170	159	160	24,65	18,6	2,820
CLP06	150	150	25	200	180	180	30,79	15,2	3,419
CAIXAS COM DISPOSITIVO INTERNO DE QUEDA DE 50cm									
CLP07	40	60	20	160	89	130	14,43	4,1	1,680
CLP08	60	60	20	160	89	130	14,43	4,1	1,410
CLP09	80	80	25	130	100	160	18,46	6,0	2,230
CLP10	100	100	25	150	130	180	23,52	8,0	2,790
CLP11	120	120	25	170	150	200	27,89	18,6	3,200
CLP12	150	150	25	200	180	230	34,93	15,2	3,830
CAIXAS COM DISPOSITIVO INTERNO DE QUEDA DE 100cm									
CLP13	40	80	20	160	89	180	16,93	4,1	1,980
CLP14	60	60	20	160	89	180	16,93	4,1	1,900
CLP15	80	80	25	130	100	200	21,21	6,0	2,630
CLP16	100	100	25	150	130	230	26,47	8,0	3,190
CLP17	120	120	25	170	150	250	30,95	18,6	3,630
CLP18	150	150	25	200	180	280	38,27	15,2	4,290

NOTAS:
1 - Dimensões em cm;
2 - Aços em aço CA-60;
3 - Recobrimento dos arranjos 2,5cm;

MT | DEPARTAMENTO NACIONAL DE INFRA-ESTRUTURA DE TRANSPORTES – DNIT | IPR

CAIXAS DE LIGAÇÃO E PASSAGEM – CLP

ÁLBUM DE PROJETOS-TIPO DE DISPOSITIVOS DE DRENAGEM | DESENHO 5.5

BOCAS DE LOBO SIMPLES

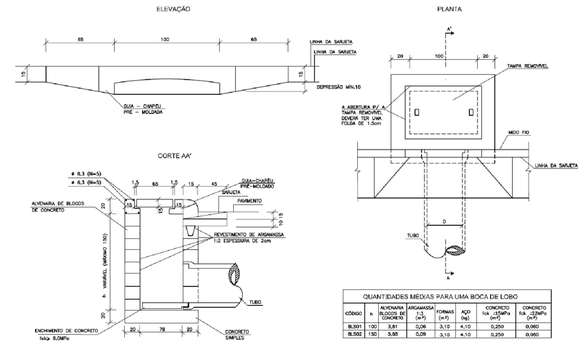

QUANTIDADES MÉDIAS PARA UMA BOCA DE LOBO						
CÓDIGO	h	ALVENARIA DE BLOCOS DE CONCRETO	ARGAMASSA 1:3 (m³)	FORMAS (m²)	AÇO (kg)	CONCRETO fck ≥15MPa (m³)	CONCRETO fck ≥21MPa (m³)
BLS01	100	3,81	0,06	3,10	4,10	0,250	0,060
BLS02	150	5,82	0,08	3,10	4,10	0,250	0,060

NOTAS:
1- Dimensões em cm;

MT | DEPARTAMENTO NACIONAL DE INFRA-ESTRUTURA DE TRANSPORTES – DNIT | IPR

BOCAS DE LOBO SIMPLES

ÁLBUM DE PROJETOS-TIPO DE DISPOSITIVOS DE DRENAGEM | DESENHO 5.1

POÇOS DE VISITA - PV

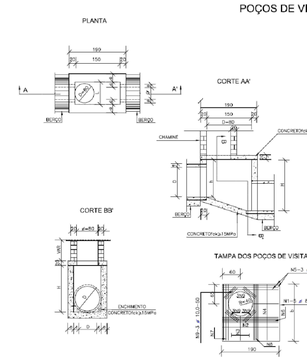

TABELA DE ARMADURAS DA TAMPA								
D	DIÂMETROS							
	N1	N2	N3	N4	N5	N6	N7	N8	N9
40	6,3c/15	–	–	6,3c/15	3 ø 12,5	–	3 ø 12,5	4 ø 6,3	12 ø 10
60	6,3c/15	–	–	6,3c/15	3 ø 12,5	–	3 ø 12,5	4 ø 6,3	12 ø 10
80	6,3c/15	–	–	6,3c/15	3 ø 12,5	–	3 ø 12,5	4 ø 6,3	12 ø 10
100	6,3c/15	–	–	6,3c/15	3 ø 12,5	–	3 ø 12,5	4 ø 6,3	12 ø 10
120	6,3c/15	6,3c/20	6,3c/15	3 ø 12,5	4 ø 10,0	–	4 ø 12,5	5 ø 6,3	12 ø 10
150	6,3c/15	6,3c/15	6,3c/15	3 ø 12,5	5 ø 10,0	5 ø 10,0	5 ø 12,5	6 ø 8,0	12 ø 10

DIMENSÕES E QUANTIDADES APROXIMADAS PARA UMA UNIDADE									
CÓDIGO	DIMENSÕES							QUANTIDADES	
	D	d	h	a	h	H	L	FORMAS (m²)	AÇO (kg)	CONCRETO (m³)
POÇOS DE VISITA SEM DISPOSITIVO INTERNO DE QUEDA										
PV01	40	20	130	25	80	50	90	15,05	17,6	1,740
PV02	60	20	130	15	80	80	90	15,05	17,6	1,820
PV03	80	25	140	5	100	100	90	16,63	17,6	2,080
PV04	100	25	150	–	130	130	100	18,84	22,8	2,480
PV05	130	25	170	–	156	159	130	23,82	25,1	2,890
PV06	150	25	200	–	180	180	150	30,19	31,6	3,500
POÇOS DE VISITA COM DISPOSITIVO INTERNO DE QUEDA DE 50cm										
PV07	40	20	130	25	80	130	90	17,85	17,6	2,030
PV08	60	35	130	15	80	130	90	17,85	17,6	1,910
PV09	80	20	140	5	100	155	90	19,48	17,6	2,410
PV10	100	25	150	–	130	180	100	20,87	22,8	2,840
PV11	120	25	170	–	156	205	130	26,77	25,1	3,219
PV12	150	25	200	–	180	230	150	33,84	31,6	3,929
POÇOS DE VISTA COM DISPOSITIVO INTERNO DE QUEDA DE 100cm										
PV13	40	20	130	25	80	180	90	20,65	17,6	2,340
PV14	60	20	130	15	80	180	90	20,65	17,6	2,200
PV15	80	25	140	5	100	205	90	22,33	17,6	2,800
PV16	100	25	150	–	130	230	100	26,84	22,8	3,240
PV17	120	25	170	–	156	255	130	29,82	25,1	3,669
PV18	150	25	200	–	180	280	150	37,09	31,6	4,389

NOTAS:
1 - Dimensões em cm;
2 - Aços em aço CA-60;
3 - Recobrimento dos arranjos 2,5cm;
3 - As quantidades apresentadas não incluem a chaminé.

MT | DEPARTAMENTO NACIONAL DE INFRA-ESTRUTURA DE TRANSPORTES – DNIT | IPR

POÇOS DE VISITA – PV

ÁLBUM DE PROJETOS-TIPO DE DISPOSITIVOS DE DRENAGEM | DESENHO 5.6

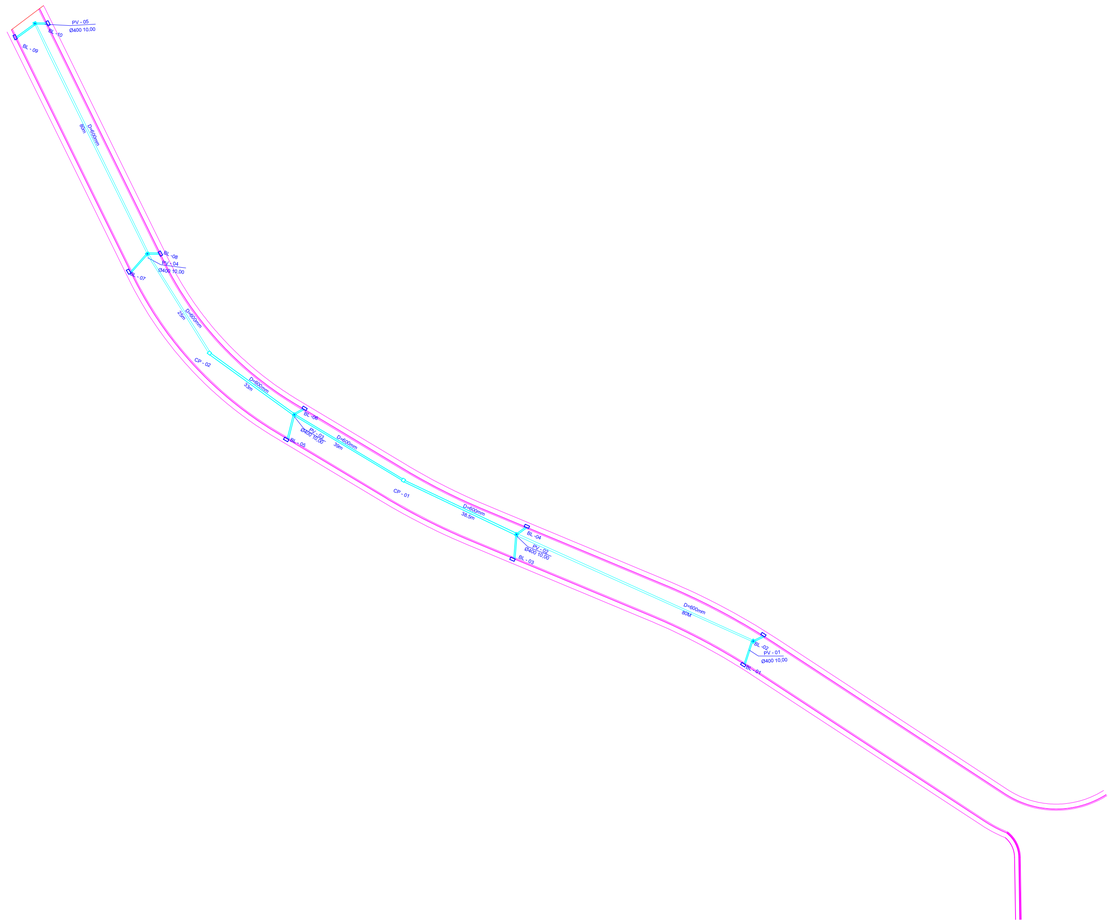

STY	COR	PENA
1	BLACK	0,1
2	BLACK	0,2
3	BLACK	0,3
4	BLACK	0,4
5	BLACK	0,5
6	BLACK	0,6
7	BLACK	0,1
8		
9 = 200	USE OBJECT COLOR	0,1

Título:
PROJETO DE DRENAGEM

Folha:
única

Objetivo:
Estudos e Projetos

Endereço:
Avenida ligação Barreiro/Salto fase 2

Município:
Extrema - MG

Proprietários:
Prefeitura Municipal de Extrema

Área:
5.040 m²

Escala:
1 / 400

Data:
25/10/2025

Situação:

Resp. Técnico:

Marcio José de Toledo
CREA: 288538/D

Proprietário:

Prefeitura Municipal de Extrema
CNPJ: 18.677.591/0001-00

EXTREMA

Aprovações: