VISTA LONGITUDINAL
ESC. 1:50

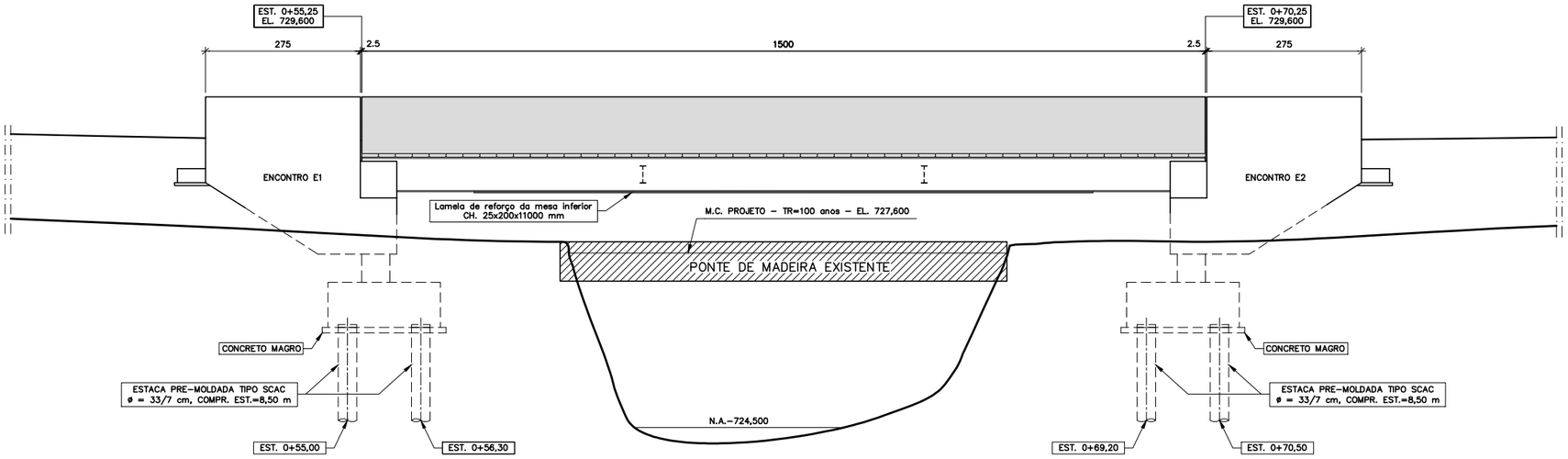

CORTE LONGITUDINAL
ESC. 1:50

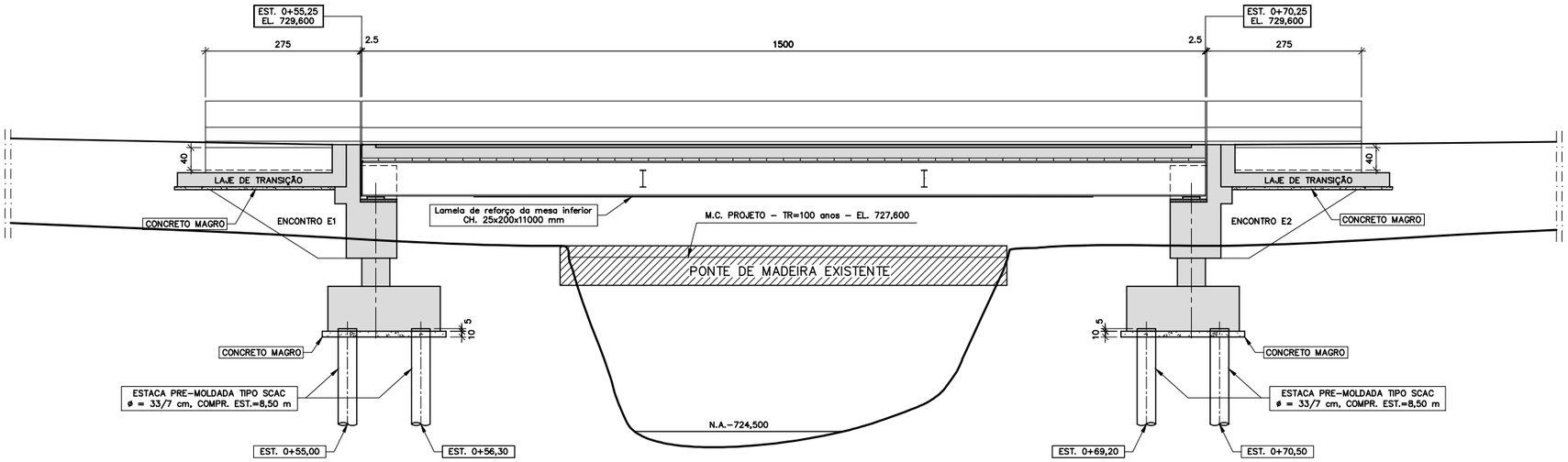

NOTAS:
1–MEDIDAS EM CENTÍMETROS, EXCETO ONDE INDICADO.
2–PONTE PROJETADA CONSIDERANDO O TB–450 DA NBR–7188.
3–CLASSE DE AGRESSIVIDADE AMBIENTAL II.
4–CONCRETO ESTRUTURAL PARA PAVIMENTO, LAJE, PRÉ–LAJES E LAJES DE TRANSIÇÃO (fck ≥ 30,0 MPa)
5–CONCRETO ESTRUTURAL PARA ENCONTROS E GUARDA–RODAS (fck ≥ 25,0 MPa)
6–ESTUDOS TOPOGRÁFICOS, PROJETO GEOMÉTRICO E SONDAGENS FORAM FORNECIDOS PELA CONTRATANTE.
7–ESTUDOS HIDROLÓGICOS/HIDRÁULICOS FORAM FORNECIDOS PELA CONTRATANTE.
8–DETERMINAÇÃO DO COMPRIMENTO HIDRÁULICO MÍNIMO DA PONTE, BEM COMO DA COTA DA MÁXIMA CHEIA DE PROJETO, FEITA PELA CONTRATANTE, COM BASE NOS ESTUDOS HIDROLÓGICOS/HIDRÁULICOS.

HISTÓRICO DE REVISÕES

REV.	DATA	CONTEÚDO
0	27/11/23	EMISSÃO INICIAL

EPB ENGENHARIA E PROJETOS

DATA	ESCALAS	NUM. CONTROLE
Nov./2023	Indicadas	01|11|23|35

RESP. TÉCNICO
Mário Sérgio Bertoni – CREA: 42.375/D

PONTE SOBRE O CÓRREGO QUEBRA RABICHO

CONTRATANTE: BAMBUI BIOENERGIA S.A.

LOCALIZAÇÃO DA OBRA: LAT.: 20°14'54.89"S LONG.: 46°06'13.98"O
UTM: X=384705.201 m E Y=7760626.538 m S

MUNICÍPIO: BAMBUÍ/MG

CONTEÚDO: **FORMAS - PARTE 1**

FOLHA: 01/10

CORTE LONGITUDINAL
ESC. 1:50

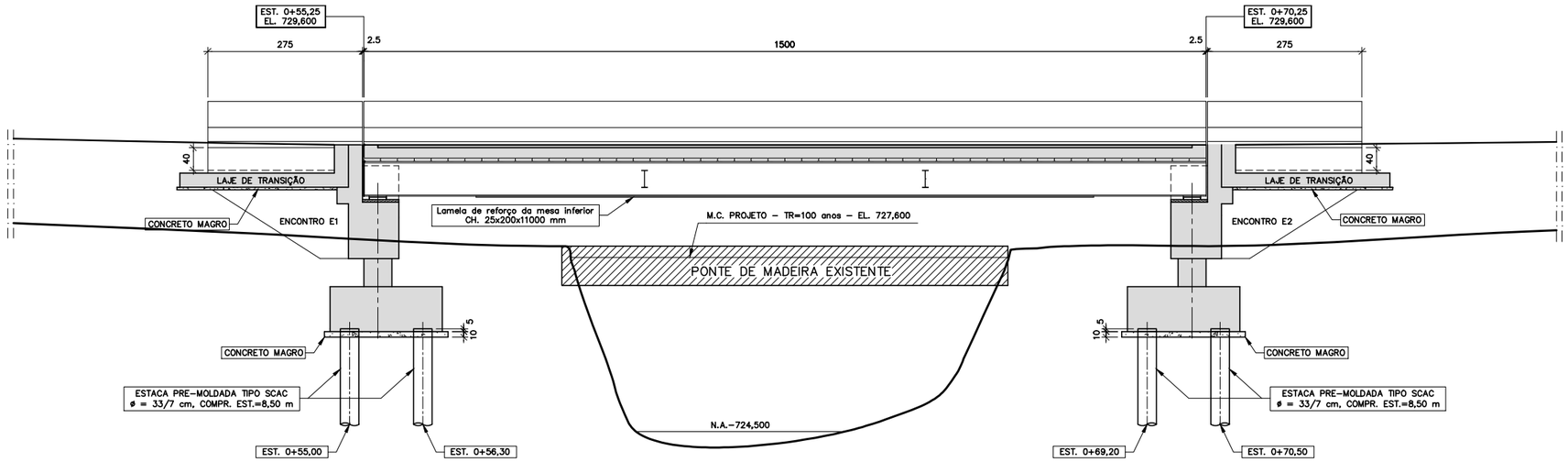

SEÇÃO TRANSVERSAL
ESC. 1:25

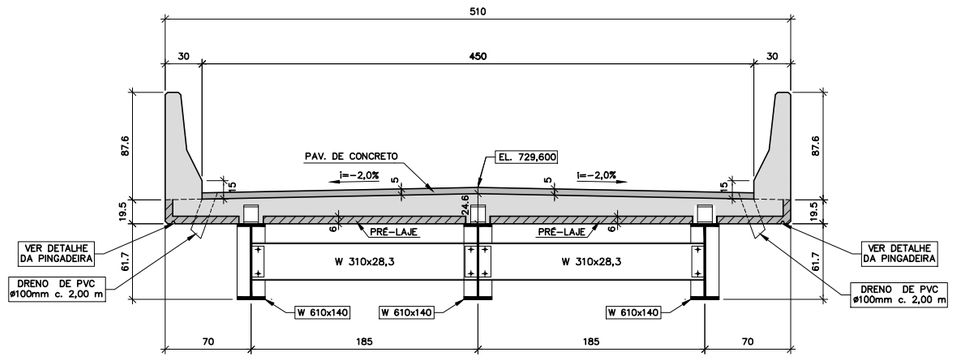

LONGARINAS METÁLICAS (3x)
ESC. 1:10
MEDIDAS EM MILÍMETROS

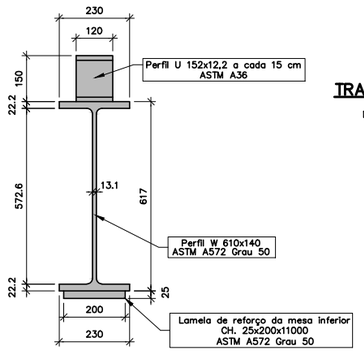

TRANSVERSINAS (4x)
ESC. 1:10
MEDIDAS EM MILÍMETROS

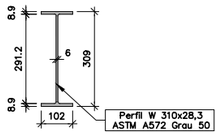

CONECTORES (297x)
ESC. 1:10
MEDIDAS EM MILÍMETROS

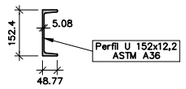

DETALHE DOS APARELHOS DE APOIO (6x)
SEM ESCALA

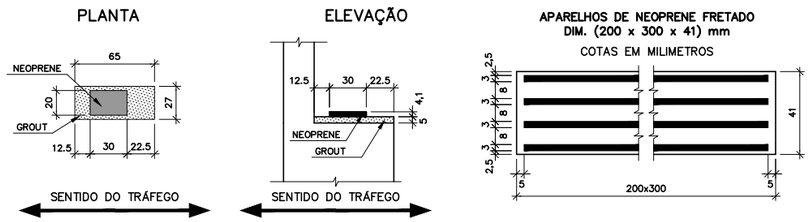

DETALHE DO GUARDA-RODAS
ESC. 1:20

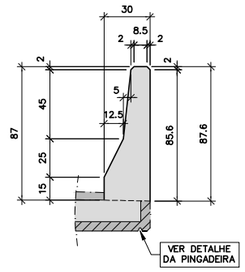

DET. DAS PINGADEIRAS
ESC. 1:5

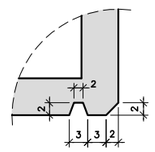

NOTAS:
1–MEDIDAS EM CENTÍMETROS, EXCETO ONDE INDICADO.
2–PONTE PROJETADA CONSIDERANDO O TB–450 DA NBR–7188.
3–CLASSE DE AGRESSIVIDADE AMBIENTAL II.
4–CONCRETO ESTRUTURAL PARA PAVIMENTO, LAJE, PRÉ–LAJES E LAJES DE TRANSIÇÃO (fck ≥ 30,0 MPa)
5–CONCRETO ESTRUTURAL PARA ENCONTROS E GUARDA–RODAS (fck ≥ 25,0 MPa)
6–ESTUDOS TOPOGRÁFICOS, PROJETO GEOMÉTRICO E SONDAGENS FORAM FORNECIDOS PELA CONTRATANTE.
7–ESTUDOS HIDROLÓGICOS/HIDRÁULICOS FORAM FORNECIDOS PELA CONTRATANTE.
8–DETERMINAÇÃO DO COMPRIMENTO HIDRÁULICO MÍNIMO DA PONTE, BEM COMO DA COTA DA MÁXIMA CHEIA DE PROJETO, FEITA PELA CONTRATANTE, COM BASE NOS ESTUDOS HIDROLÓGICOS/HIDRÁULICOS.

HISTÓRICO DE REVISÕES

REV.	DATA	CONTEÚDO
0	27/11/23	EMISSÃO INICIAL

EPB ENGENHARIA E PROJETOS

DATA	ESCALAS	NUM. CONTROLE
Nov./2023	Indicadas	01|11|23|35

RESP. TÉCNICO: Mário Sérgio Bortoni – CREA: 42.375/D

PONTE SOBRE O CÓRREGO QUEBRA RABICHO

CONTRATANTE: BAMBUI BIOENERGIA S.A.

LOCALIZAÇÃO DA OBRA: LAT.: 20°14'54.89"S LONG.: 46°06'13.98"O
UTM: X=384705.201 m E Y=7760626.538 m S

MUNICÍPIO: BAMBUÍ/MG

CONTEÚDO: **FORMAS - PARTE 2**

FOLHA: 02/10

REPRESENTAÇÃO DAS SONDAGENS

ESC. 1:100

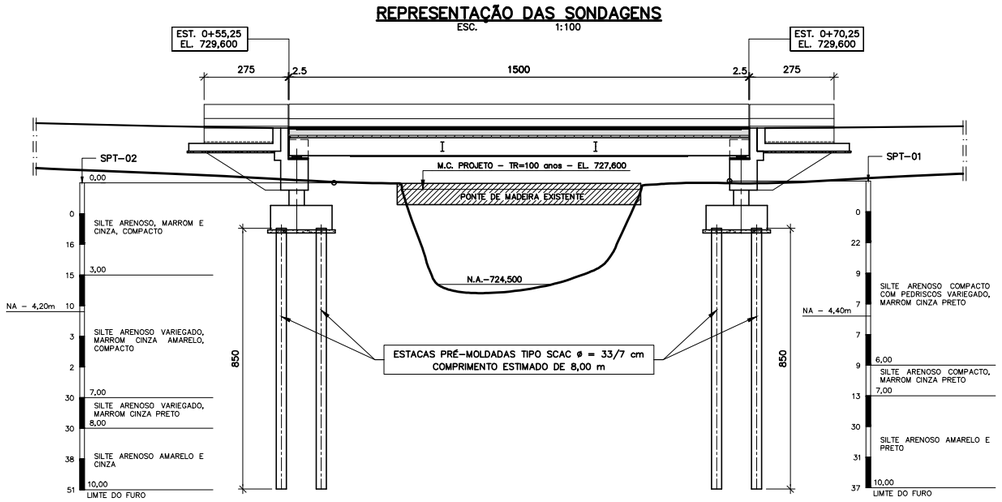

LOCAÇÃO DOS FUROS DE SONDAGEM

ESC. 1:100

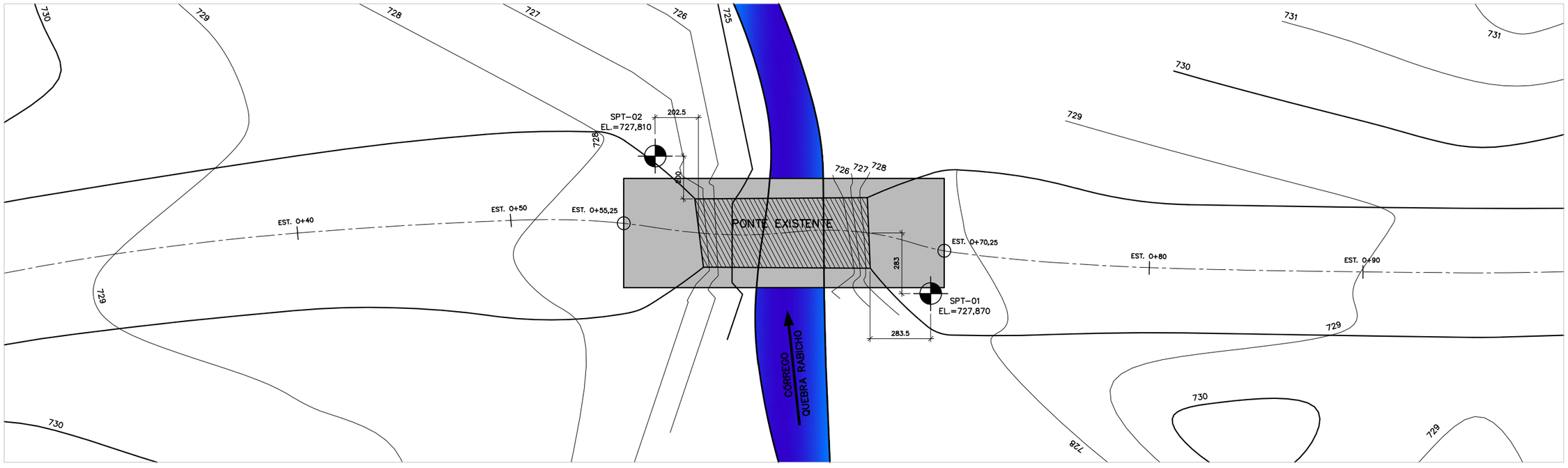

NOTAS:

1–MEDIDAS EM CENTÍMETROS, EXCETO ONDE INDICADO.
2–ESTUDOS TOPOGRÁFICOS, PROJETO GEOMÉTRICO E SONDAGENS FORAM FORNECIDOS PELA CONTRATANTE.
3–ESTUDOS HIDROLÓGICOS/HIDRÁULICOS FORAM FORNECIDOS PELA CONTRATANTE.
4–DETERMINAÇÃO DO COMPRIMENTO HIDRÁULICO MÍNIMO DA PONTE, BEM COMO DA COTA DA MÁXIMA CHEIA DE PROJETO, FEITA PELA CONTRATANTE, COM BASE NOS ESTUDOS HIDROLÓGICOS/HIDRÁULICOS.
5–AS ESTACAS DEVERÃO SER CRAVADAS PARA A CARGA DE TRABALHO DE 40 tf.
6–ANTES DA CONSTRUÇÃO DA PONTE DEVERÃO SER FEITAS DUAS SONDAGENS MISTAS DE CONFIRMAÇÃO, POSICIONADAS NOS LOCAIS DE IMPLANTAÇÃO DAS FUNDAÇÕES.
7–DEVERÃO SER EXECUTADAS NO MÍNIMO DUAS PROVAS DE CARGA DINÂMICAS (PDA). UMA EM UMA DAS ESTACAS DO ENCONTRO E1 E OUTRA EM UMA ESTACA DO ENCONTRO E2.

HISTÓRICO DE REVISÕES

REV.	DATA	CONTEÚDO
0	27/11/23	EMISSÃO INICIAL

EPB ENGENHARIA E PROJETOS

DATA	ESCALAS	NUM. CONTROLE
Nov./2023	Indicadas	01|11|23|35

RESP. TÉCNICO: Mário Sérgio Barbosa – CREA: 42.375/D

PONTE SOBRE O CÓRREGO QUEBRA RABICHO

CONTRATANTE: BAMBUI BIOENERGIA S.A.

LOCALIZAÇÃO DA OBRA: LAT.: 20°14'54.89"S LONG.: 46°06'13.98"O UTM: X=384705.201 m E Y=7760626.538 m S

MUNICÍPIO: BAMBUÍ/MG

CONTEÚDO: **SONDAGENS - LOCAÇÃO**

FOLHA: 03/10

SEÇÃO TRANSVERSAL
ESC. 1:50

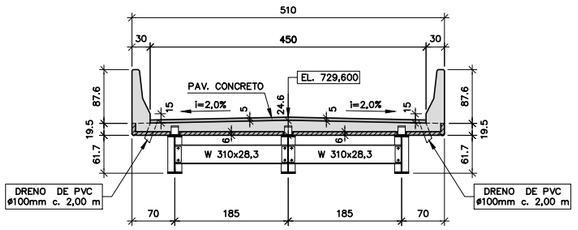

VISTA SUPERIOR DO ENCONTRO E1
ESC. 1:50

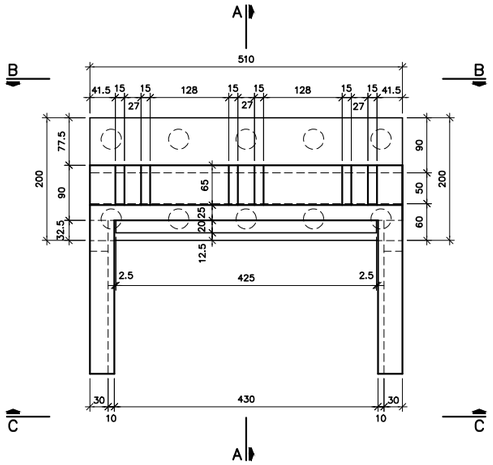

VISTA B–B
ESC. 1:50

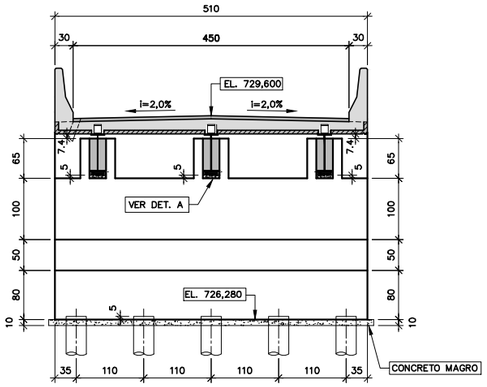

VISTA C–C
ESC. 1:50

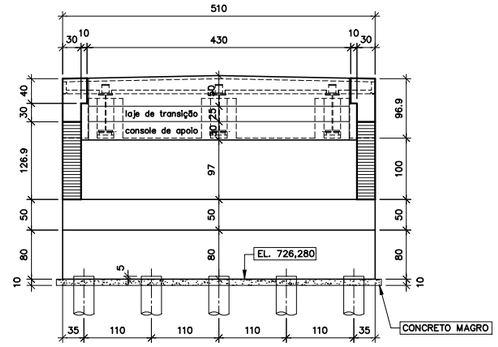

CORTE D–D
ESC. 1:50

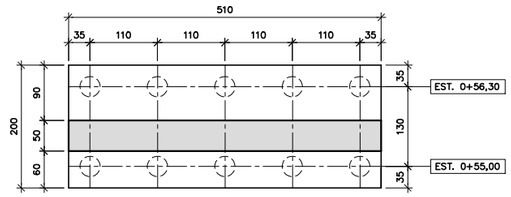

LOCAÇÃO DAS FUNDAÇÕES DO ENCONTRO E1
ESC. 1:50

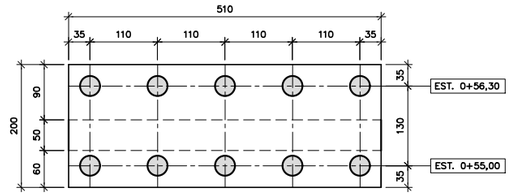

DET. A–NICHOS APOIO DO ENCONTRO E1 (3x)
ESC. 1:25

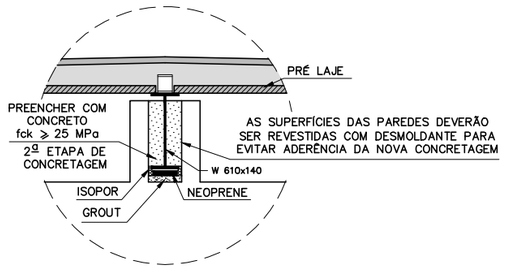

CORTE A–A
ESC. 1:50

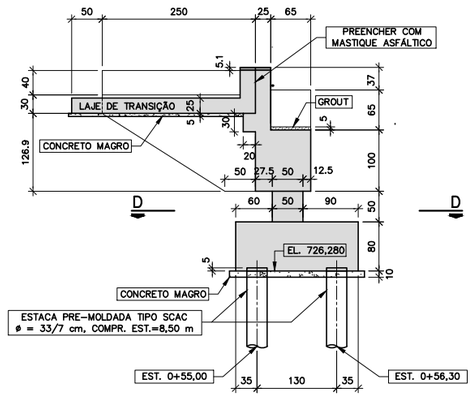

DETALHE TÍPICO DO ARRASAMENTO DAS ESTACAS
ESC. 1:25

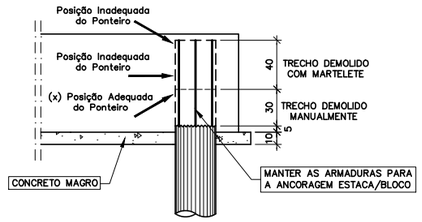

DETALHE 1–JUNTA DE DILATAÇÃO
SEM ESCALA

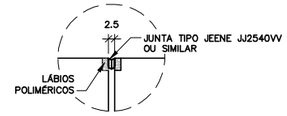

DETALHE DAS LAJES DE TRANSIÇÃO
ESC. 1:25

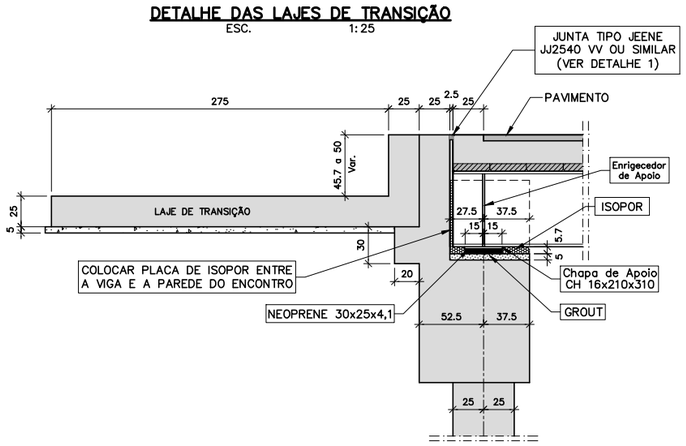

NOTAS:
1–MEDIDAS EM CENTÍMETROS, EXCETO ONDE INDICADO.
2–PONTE PROJETADA CONSIDERANDO O TB–450 DA NBR–7188.
3–CLASSE DE AGRESSIVIDADE AMBIENTAL II.
4–CONCRETO ESTRUTURAL PARA PAVIMENTO, LAJE, PRÉ–LAJES E LAJES DE TRANSIÇÃO (fck ≥ 30,0 MPa)
5–CONCRETO ESTRUTURAL PARA ENCONTROS E GUARDA–RODAS (fck ≥ 25,0 MPa)
6–AS ESTACAS DEVERÃO SER CRAVADAS PARA A CARGA DE TRABALHO DE 40 tf.
7–DEVERÃO SER EXECUTADAS NO MÍNIMO DUAS PROVAS DE CARGA DINÂMICAS (PDA). UMA EM UMA DAS ESTACAS DO ENCONTRO E1 E OUTRA EM UMA ESTACA DO ENCONTRO E2.
8–ANTES DA CONSTRUÇÃO DA PONTE DEVERÃO SER FEITAS DUAS SONDAGENS MISTAS DE CONFIRMAÇÃO, POSICIONADAS NOS LOCAIS DE IMPLANTAÇÃO DAS FUNDAÇÕES.

HISTÓRICO DE REVISÕES

REV.	DATA	CONTEÚDO
0	27/11/23	EMISSÃO INICIAL

EPB ENGENHARIA E PROJETOS

DATA	ESCALAS	NUM. CONTROLE
Nov./2023	Indicadas	01|11|23|35

RESP. TÉCNICO: Mário Sérgio Bertone – CREA: 42.375/D

PONTE SOBRE O CÓRREGO QUEBRA RABICHO

CONTRATANTE: BAMBUI BIOENERGIA S.A.

LOCALIZAÇÃO DA OBRA: LAT.: 20°14'54.89"S LONG.: 46°06'13.98"O UTM: X=384705.201 m E Y=7760626.538 m S

MUNICÍPIO: BAMBUÍ/MG

CONTEÚDO: **FORMAS - ENCONTRO E1**

FOLHA: 04/10

SEÇÃO TRANSVERSAL
ESC. 1:50

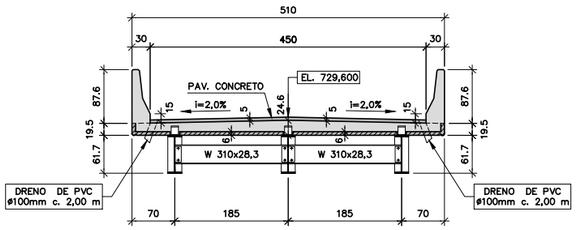

VISTA SUPERIOR DO ENCONTRO E2
ESC. 1:50

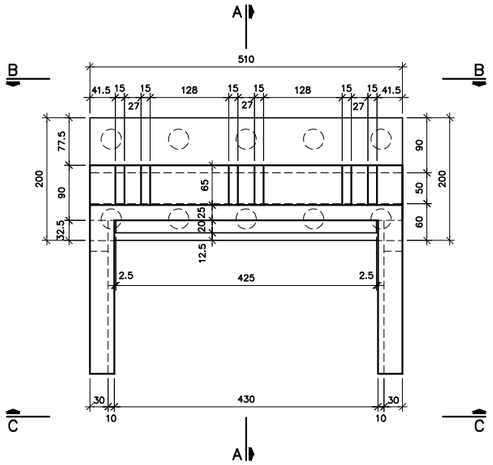

VISTA B–B
ESC. 1:50

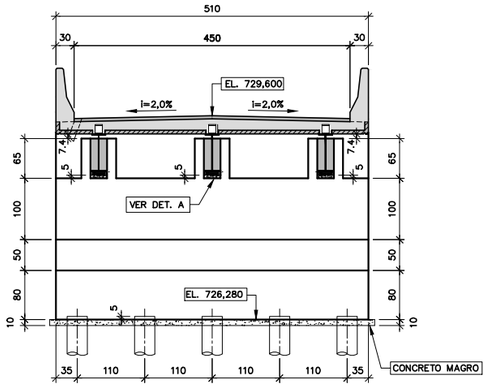

VISTA C–C
ESC. 1:50

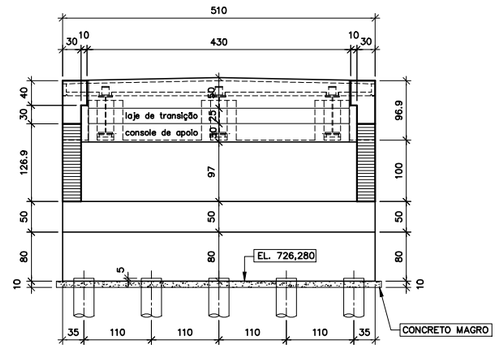

CORTE D–D
ESC. 1:50

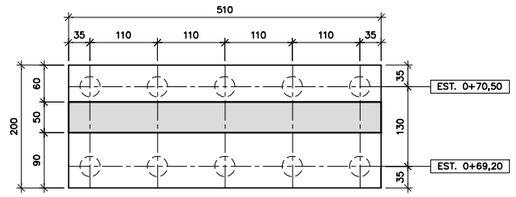

LOCAÇÃO DAS FUNDAÇÕES DO ENCONTRO E2
ESC. 1:50

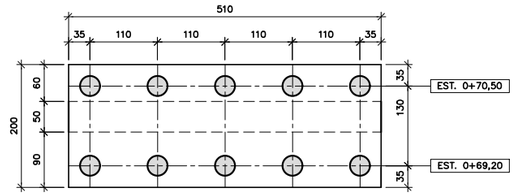

DET. A–NICHOS APOIO DO ENCONTRO E2 (3x)
ESC. 1:25

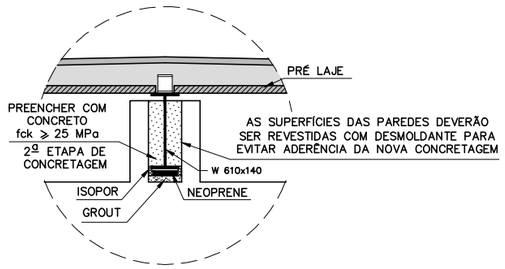

CORTE A–A
ESC. 1:50

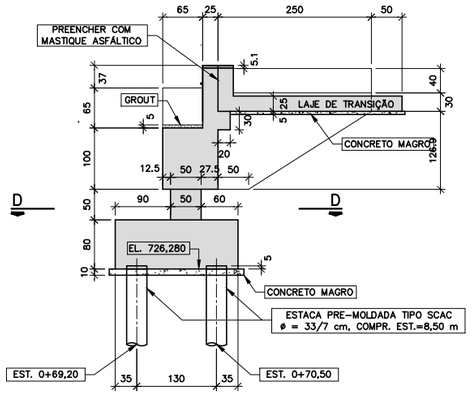

DETALHE TÍPICO DO ARRASAMENTO DAS ESTACAS
ESC. 1:25

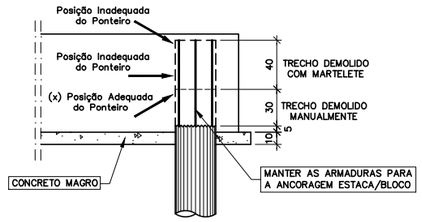

DETALHE 1–JUNTA DE DILATAÇÃO
SEM ESCALA

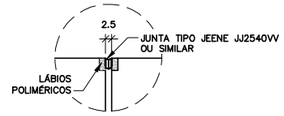

DETALHE DAS LAJES DE TRANSIÇÃO
ESC. 1:25

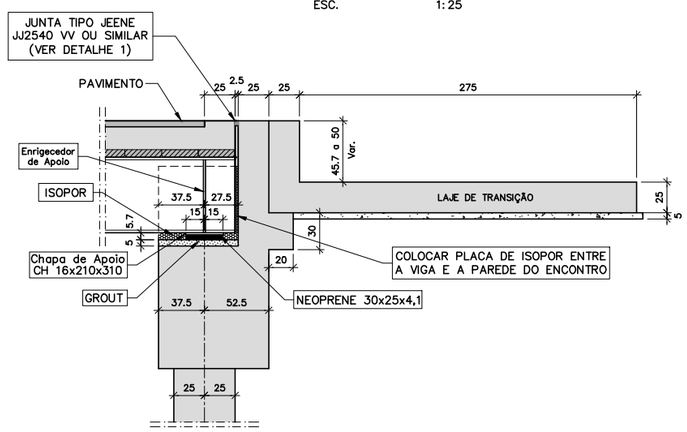

NOTAS:
1–MEDIDAS EM CENTÍMETROS, EXCETO ONDE INDICADO.
2–PONTE PROJETADA CONSIDERANDO O TB–450 DA NBR–7188.
3–CLASSE DE AGRESSIVIDADE AMBIENTAL II.
4–CONCRETO ESTRUTURAL PARA PAVIMENTO, LAJE, PRÉ–LAJES E LAJES DE TRANSIÇÃO (fck ≥ 30,0 MPa)
5–CONCRETO ESTRUTURAL PARA ENCONTROS E GUARDA–RODAS (fck ≥ 25,0 MPa)
6–AS ESTACAS DEVERÃO SER CRAVADAS PARA A CARGA DE TRABALHO DE 40 tf.
7–DEVERÃO SER EXECUTADAS NO MÍNIMO DUAS PROVAS DE CARGA DINÂMICAS (PDA). UMA EM UMA DAS ESTACAS DO ENCONTRO E1 E OUTRA EM UMA ESTACA DO ENCONTRO E2.
8–ANTES DA CONSTRUÇÃO DA PONTE DEVERÃO SER FEITAS DUAS SONDAGENS MISTAS DE CONFIRMAÇÃO, POSICIONADAS NOS LOCAIS DE IMPLANTAÇÃO DAS FUNDAÇÕES.

HISTÓRICO DE REVISÕES

REV.	DATA	CONTEÚDO
0	27/11/23	EMISSÃO INICIAL

EPB ENGENHARIA E PROJETOS

DATA	ESCALAS	NUM. CONTROLE
Nov./2023	Indicadas	01|11|23|35

RESP. TÉCNICO: Mário Sérgio Bertoni – CREA: 42.375/D

PONTE SOBRE O CÓRREGO QUEBRA RABICHO

CONTRATANTE: BAMBUI BIOENERGIA S.A.

LOCALIZAÇÃO DA OBRA: LAT.: 20°14'54.89"S LONG.: 46°06'13.98"O
UTM: X=384705.201 m E Y=7760626.538 m S

MUNICÍPIO: BAMBUÍ/MG

CONTEÚDO: **FORMAS - ENCONTRO E2**

FOLHA: 05/10

SEÇÃO TRANSVERSAL
ESC. 1:25

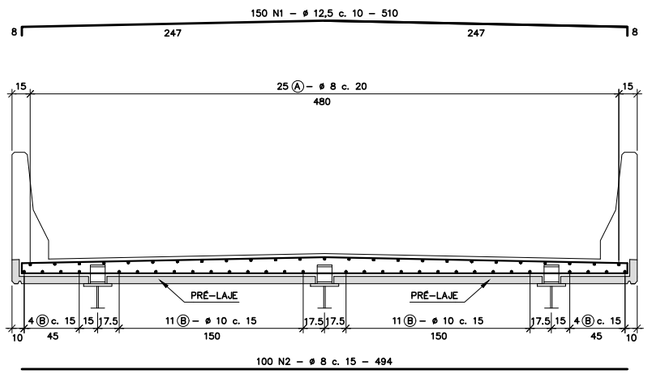

ARMAÇÃO DA LAJE EM PLANTA
ESC. 1:50

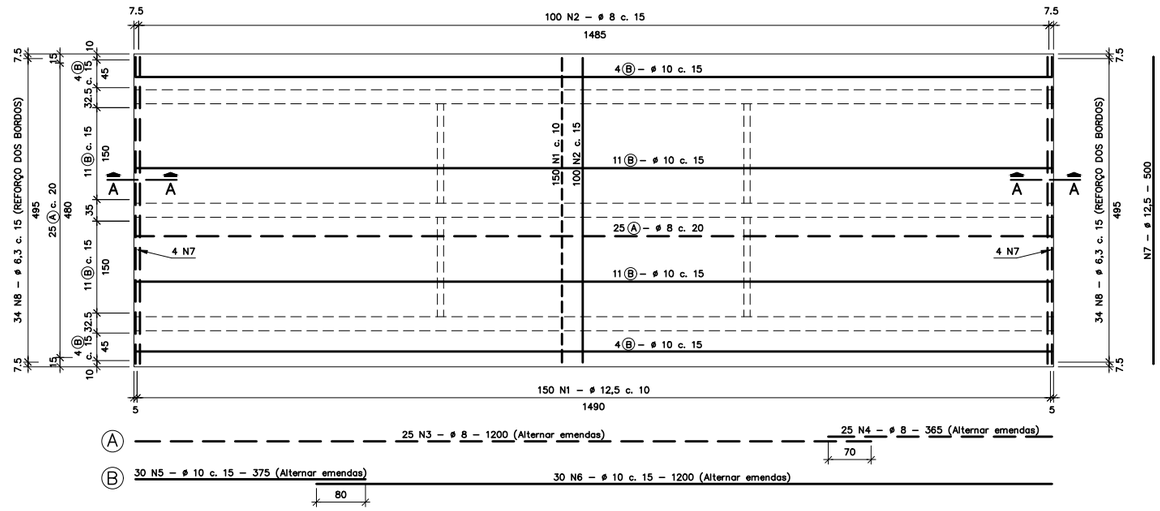

LAJE LISTA DE FERROS				
N	ø	QUANT.	COMPR.	
1	12,5	150	510	
2	8	100	494	
3	8	25	1200	
4	8	25	365	
5	10	30	375	
6	10	30	1200	
7	12,5	8	500	
8	6,3	68	80	VAR.

LAJE RESUMO AÇO CA 50–A		
ø	COMPR.	PESO
6,3	5440	14
8	88525	355
10	47250	293
12.5	80500	805
TOTAL (Kg)		1467

CORTE A–A
ESC. 1:20

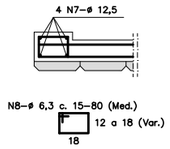

ARMAÇÃO DAS PRÉ-LAJES (100x)

FORMA – PLANTA
ESC. 1:20

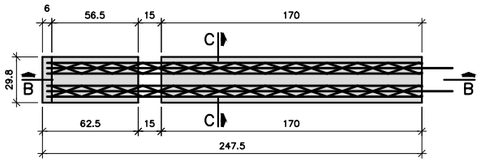

DET. PINGADEIRA
ESC. 1:10

FORMA – CORTE C–C
ESC. 1:10

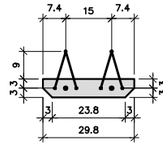

FORMA – CORTE B–B
ESC. 1:20

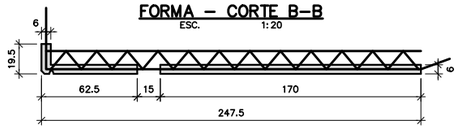

ARMAÇÃO– CORTE B–B
ESC. 1:20

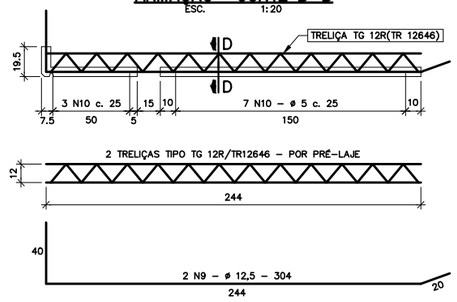

LISTA DE TRELIÇAS TIPO GERDAU		
TIPO	QUANT.	COMPR.
TG 12R/TR12646	200	244

RESUMO TRELIÇAS		
TIPO	COMPR.	PESO
TG 12R–TR12646	48800	496
TOTAL (Kg)		496

PRE–LAJES LISTA DE FERROS			
N	ø	QUANT.	COMPR.
9	12,5	200	304
10	5	1000	30

PRE–LAJES RESUMO AÇO CA 50–A		
ø	COMPR.	PESO
12,5	60800	608
TOTAL (Kg)		608

PRE–LAJES RESUMO AÇO CA–60		
ø	COMPR.	PESO
5	30000	47
TOTAL (Kg)		47

ARMAÇÃO – CORTE D–D
ESC. 1:10

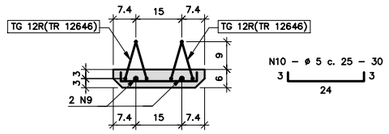

ARMAÇÃO DOS GUARDA–RODAS
ESC. 1:20

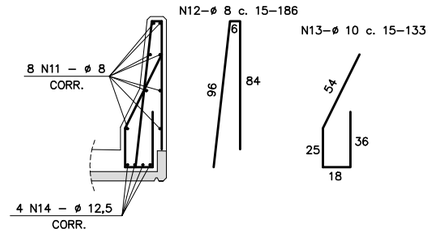

GUARDA–RODAS LISTA DE FERROS POR METRO			
N	ø	QUANT.	COMPR.
11	8	8	105
12	8	6,67	186
13	10	6,67	133
14	12,5	4	107

GUARDA–RODAS RESUMO – AÇO CA–50 A		
ø	COMPR.	PESO
8	2080,62	8,33
10	887,11	5,50
12,5	428,00	4,28
TOTAL (Kg/m)		18,11
TOTAL PARA 30 m		544

DETALHE DAS EMENDAS POR TRESPASSES

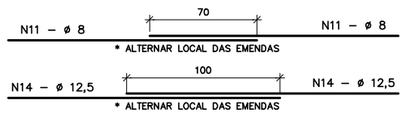

LAJES DE TRANSIÇÃO – PLANTA (2x)
ESC. 1:50

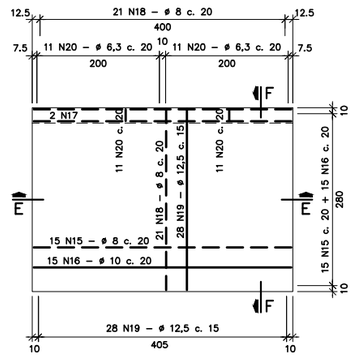

CORTE F–F
ESC. 1:50

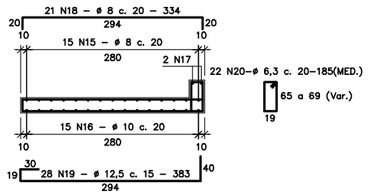

CORTE E–E
ESC. 1:50

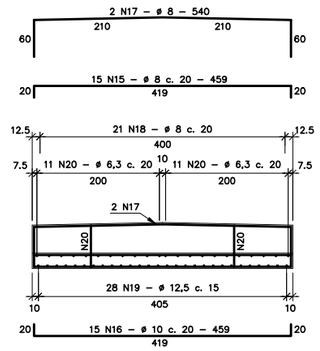

LAJES DE TRANSIÇÃO LISTA DE FERROS				
N	ø	QUANT.	COMPR.	
15	8	30	459	
16	10	30	459	
17	8	4	540	
18	8	42	334	
19	12,5	56	383	
20	6,3	44	185	VAR.

LAJES DE TRANSIÇÃO RESUMO – AÇO CA–50 A		
ø	COMPR.	PESO
6,3	8140	21
8	29958	120
10	13770	86
12,5	21448	215
TOTAL (Kg)		442

NOTAS:
1–MEDIDAS EM CENTÍMETROS, EXCETO ONDE INDICADO.
2–PONTE PROJETADA CONSIDERANDO O TB–450 DA NBR–7188.
3–CLASSE DE AGRESSIVIDADE AMBIENTAL II.
4–COBRIMENTO MÍNIMO DAS ARMADURAS DE 2,5 cm.
5–CONCRETO ESTRUTURAL PARA LAJE, PRÉ–LAJES E LAJES DE TRANSIÇÃO (fck ≥ 30,0 MPa).
6–CONCRETO ESTRUTURAL PARA GUARDA–RODAS (fck ≥ 25,0 MPa).

HISTÓRICO DE REVISÕES

REV.	DATA	CONTEÚDO
0	27/11/23	EMISSÃO INICIAL

EPB ENGENHARIA E PROJETOS

DATA	ESCALAS	NUM. CONTROLE
Nov./2023	Indicadas	01|11|23|35

RESP. TÉCNICO: Mário Sérgio Bertone — CREA: 42.375/D

PONTE SOBRE O CÓRREGO QUEBRA RABICHO

CONTRATANTE: BAMBUI BIOENERGIA S.A.

LOCALIZAÇÃO DA OBRA: LAT.: 20°14'54.89"S LONG.: 46°06'13.98"O UTM: X=384705.201 m E Y=7760626.538 m S

MUNICÍPIO: BAMBUÍ/MG

CONTEÚDO: **ARMAÇÃO DA LAJE, PRÉ-LAJES E LAJES DE TRANSIÇÃO**

FOLHA: 06/10

ARMAÇÃO DA PAREDE FRONTAL DO ENCONTRO E1 (1x)
ESC. 1:50

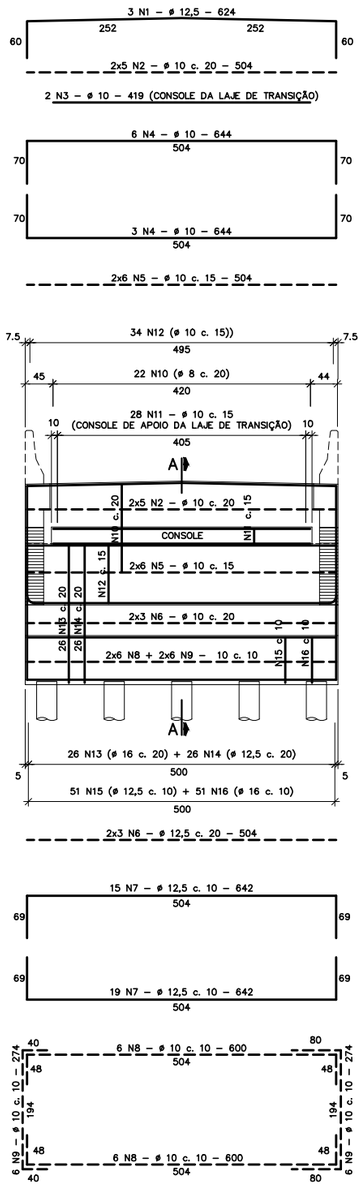

CORTE A–A
ESC. 1:25

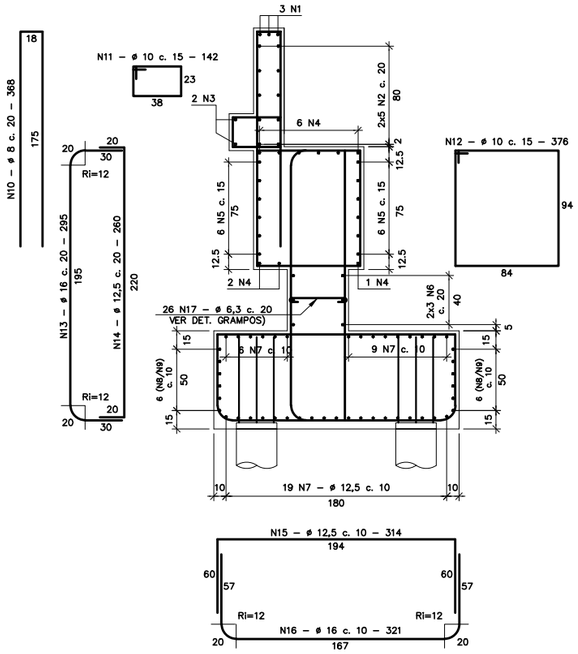

DETALHE EM PERSPECTIVA DOS GRAMPOS DA PAREDE FRONTAL DO ENCONTRO E1
SEM ESCALA

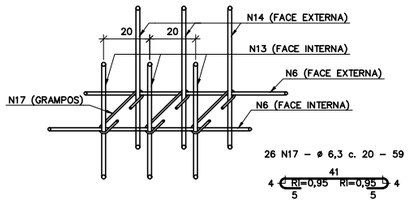

ARMAÇÃO DOS NICHOS DE APOIO DO ENCONTRO E1 (3x)
ESC. 1:50

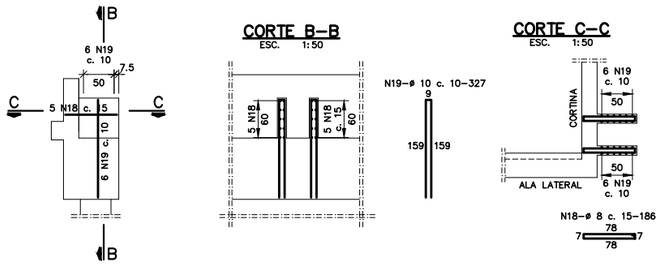

ARMAÇÃO DAS ALAS LATERAIS DO ENCONTRO E1 (2x)
ESC. 1:50

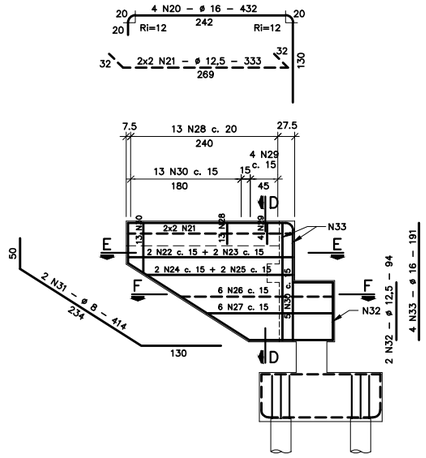

CORTE D–D
ESC. 1:50

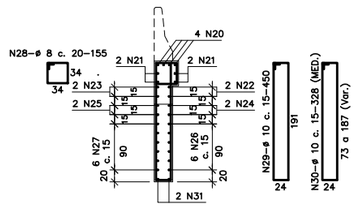

CORTE E–E
ESC. 1:50

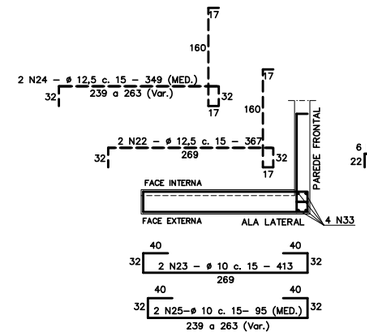

CORTE F–F
ESC. 1:50

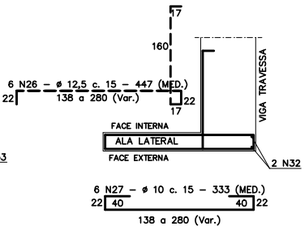

ARMAÇÃO DOS GUARDA–RODAS SOBRE AS ALAS (2x)
ESC. 1:25

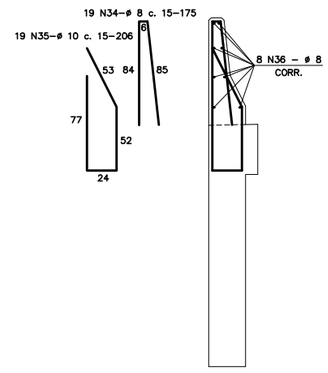

LISTA DE FERROS				
N	ø	QUANT.	COMPR.	
1	12,5	3	624	
2	10	10	504	
3	10	2	419	
4	10	9	644	
5	10	12	504	
6	12,5	6	504	
7	12,5	34	642	
8	10	12	600	
9	10	12	274	
10	8	22	368	
11	10	28	142	
12	10	34	376	
13	16	26	295	
14	12,5	26	260	
15	12,5	51	314	
16	16	51	321	
17	6,3	26	59	
18	8	30	186	
19	10	36	327	
20	16	8	432	
21	12,5	8	333	
22	12,5	4	367	
23	10	4	413	
24	12,5	4	349	VAR.
25	10	4	95	VAR.
26	12,5	12	447	VAR.
27	10	12	333	VAR.
28	8	26	155	
29	10	8	450	
30	10	26	328	VAR.
31	8	4	414	
32	12,5	4	94	
33	16	8	191	
34	8	38	175	
35	10	38	206	
36	8	16	270	

RESUMO AÇO CA 50–A		
ø	COMPR.	PESO
6,3	1534	4
8	30332	122
10	82726	513
12.5	60766	608
16	29025	465
TOTAL (Kg)		1712

NOTAS:
1–MEDIDAS EM CENTÍMETROS, EXCETO ONDE INDICADO.
2–PONTE PROJETADA CONSIDERANDO O TB–450 DA NBR–7188.
3–CLASSE DE AGRESSIVIDADE AMBIENTAL II.
4–COBRIMENTO MÍNIMO DAS ARMADURAS DE 2,5 cm.
5–CONCRETO ESTRUTURAL PARA OS ENCONTROS E1 E E2 E GUARDA–RODAS : (fck ≥ 25,0 MPa).

HISTÓRICO DE REVISÕES		
REV.	DATA	CONTEÚDO
0	27/11/23	EMISSÃO INICIAL

EPB ENGENHARIA E PROJETOS

DATA	ESCALAS	NUM. CONTROLE
Nov./2023	Indicadas	01|11|23|35

RESP. TÉCNICO: Mário Sérgio Bertone – CREA: 42.375/D

PONTE SOBRE O CÓRREGO QUEBRA RABICHO

CONTRATANTE: BAMBUI BIOENERGIA S.A.

LOCALIZAÇÃO DA OBRA: LAT.: 20°14'54.89"S LONG.: 46°06'13.98"O UTM: X=384705.201 m E Y=7760626.538 m S

MUNICÍPIO: BAMBUÍ/MG

CONTEÚDO: **ARMAÇÃO - ENCONTRO E1**

FOLHA: 07/10

ARMAÇÃO DA PAREDE FRONTAL DO ENCONTRO E2 (1x)
ESC. 1:50

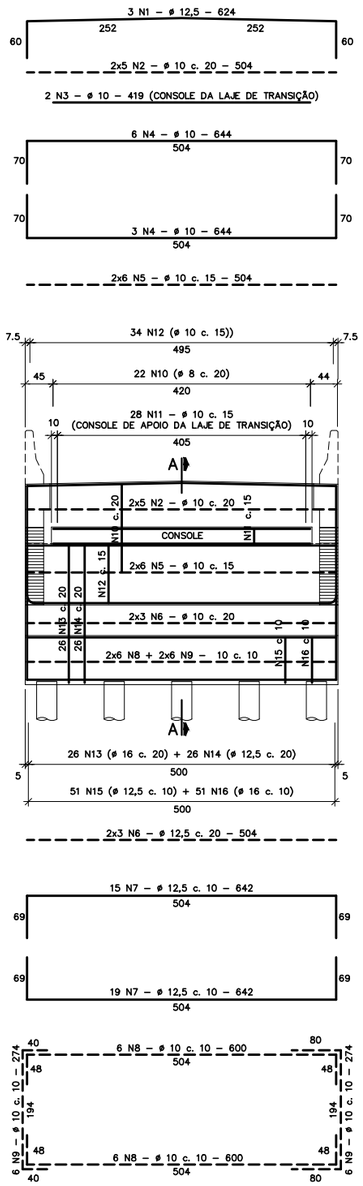

CORTE A–A
ESC. 1:25

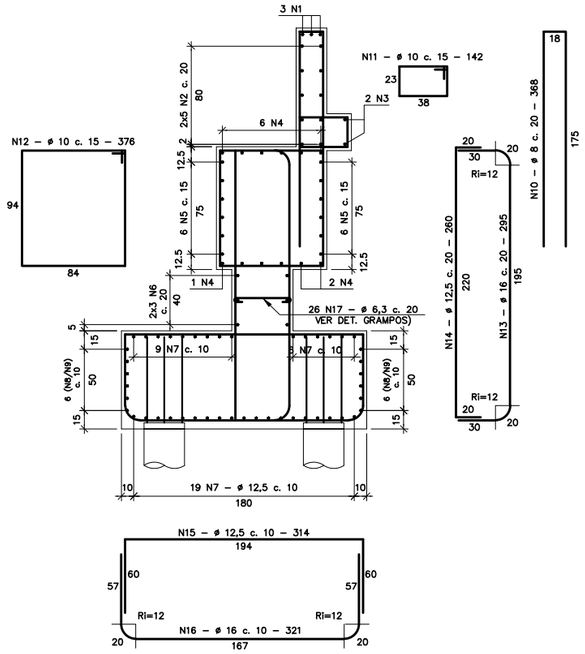

DETALHE EM PERSPECTIVA DOS GRAMPOS DA PAREDE FRONTAL DO ENCONTRO E2
SEM ESCALA

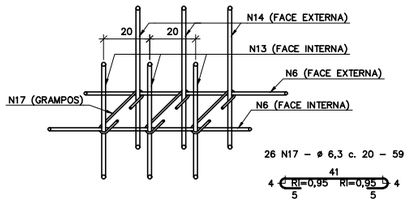

ARMAÇÃO DOS NICHOS DE APOIO DO ENCONTRO E2 (3x)
ESC. 1:50

CORTE B–B
ESC. 1:50

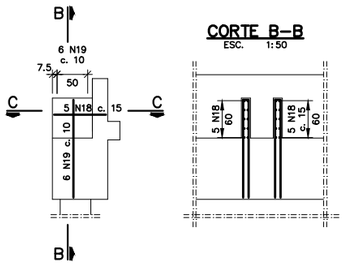

CORTE C–C
ESC. 1:50

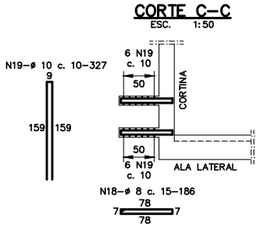

ARMAÇÃO DAS ALAS LATERAIS DO ENCONTRO E1 (2x)
ESC. 1:50

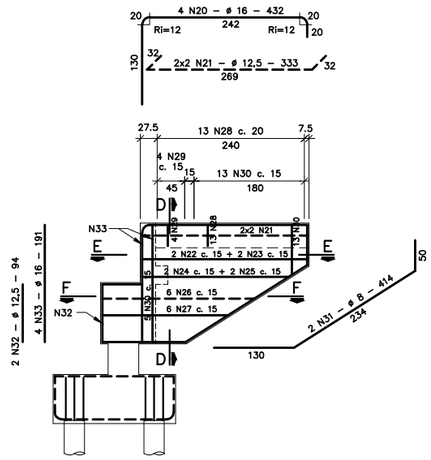

CORTE D–D
ESC. 1:50

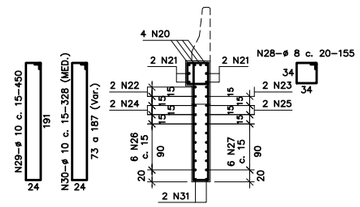

CORTE E–E
ESC. 1:50

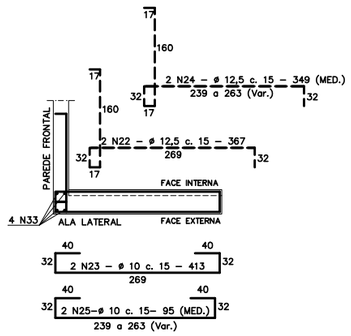

CORTE F–F
ESC. 1:50

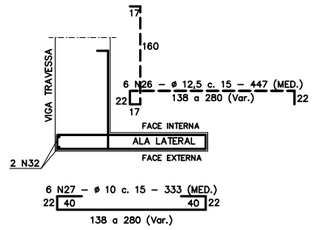

ARMAÇÃO DOS GUARDA–RODAS SOBRE AS ALAS (2x)
ESC. 1:25

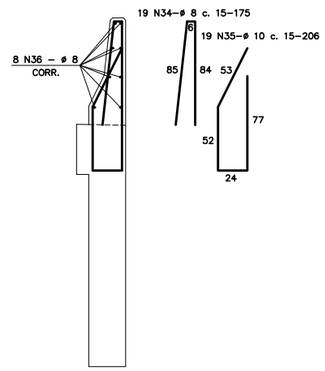

LISTA DE FERROS				
N	ø	QUANT.	COMPR.	
1	12,5	3	624	
2	10	10	504	
3	10	2	419	
4	10	9	644	
5	10	12	504	
6	12,5	6	504	
7	12,5	34	642	
8	10	12	600	
9	10	12	274	
10	8	22	368	
11	10	28	142	
12	10	34	376	
13	16	26	295	
14	12,5	26	260	
15	12,5	51	314	
16	16	51	321	
17	6,3	26	59	
18	8	30	186	
19	10	36	327	
20	16	8	432	
21	12,5	8	333	
22	12,5	4	367	
23	10	4	413	
24	12,5	4	349	VAR.
25	10	4	95	VAR.
26	12,5	12	447	VAR.
27	10	12	333	VAR.
28	8	26	155	
29	10	8	450	
30	10	26	328	VAR.
31	8	4	414	
32	12,5	4	94	
33	16	8	191	
34	8	38	175	
35	10	38	206	
36	8	16	270	

RESUMO AÇO CA 50–A		
ø	COMPR.	PESO
6,3	1534	4
8	30332	122
10	82726	525
12,5	60766	608
16	29025	465
TOTAL (Kg)		1712

NOTAS:
1–MEDIDAS EM CENTÍMETROS, EXCETO ONDE INDICADO.
2–PONTE PROJETADA CONSIDERANDO O TB–450 DA NBR–7188.
3–CLASSE DE AGRESSIVIDADE AMBIENTAL II.
4–COBRIMENTO MÍNIMO DAS ARMADURAS DE 2,5 cm.
5–CONCRETO ESTRUTURAL PARA OS ENCONTROS E1 E E2 E GUARDA–RODAS : (fck ≥ 25,0 MPa).

HISTÓRICO DE REVISÕES

REV.	DATA	CONTEÚDO
0	27/11/23	EMISSÃO INICIAL

EPB ENGENHARIA E PROJETOS

DATA	ESCALAS	NUM. CONTROLE
Nov./2023	Indicadas	01|11|23|35

RESP. TÉCNICO: Mário Sérgio Bertone – CREA: 42.375/D

PONTE SOBRE O CÓRREGO QUEBRA RABICHO

CONTRATANTE: BAMBUI BIOENERGIA S.A.

LOCALIZAÇÃO DA OBRA: LAT.: 20°14'54.89"S LONG.: 46°06'13.98"O UTM: X=384705.201 m E Y=7760626.538 m S

MUNICÍPIO: BAMBUÍ/MG

CONTEÚDO: **ARMAÇÃO - ENCONTRO E2**

FOLHA: 08/10

LONGARINAS METÁLICAS (3x)
ESC. 1:25

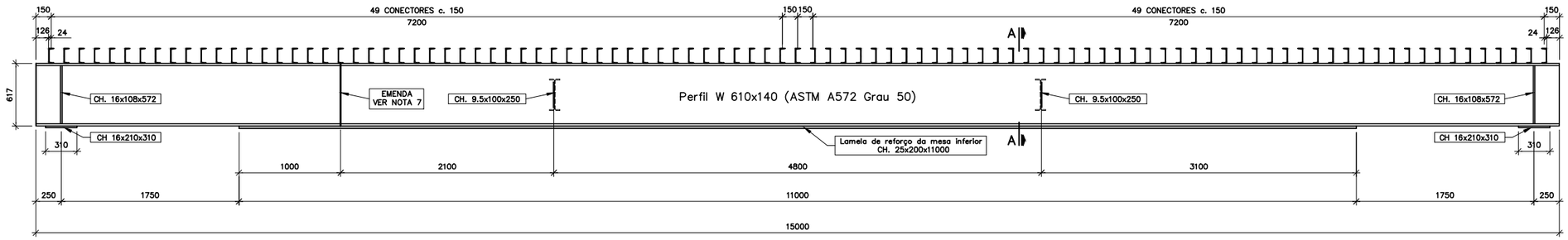

LONGARINAS METÁLICAS (3x)
ESC. 1:10

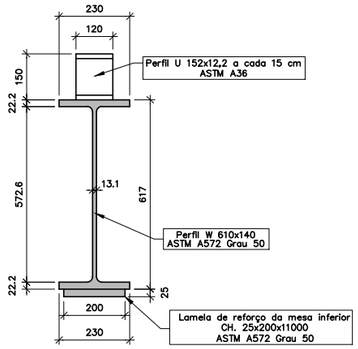

TRANSVERSINAS (4x)
ESC. 1:10

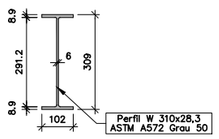

CONECTORES (297x)
ESC. 1:10

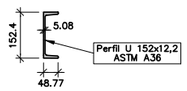

ENRIGECEDORES DE APOIO (6x)
ESC. 1:10

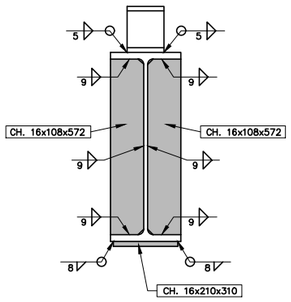

CORTE A–A (VIGA INTERNA–2x)
ESC. 1:10

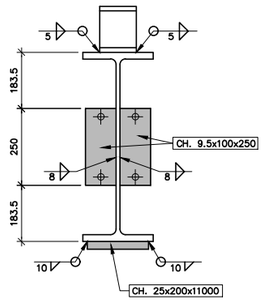

CORTE A–A (VIGAS EXTERNAS–4x)
ESC. 1:10

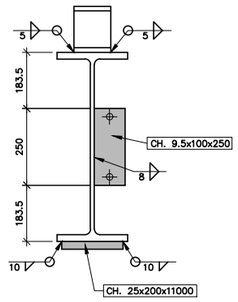

DETELHE DAS EMENDAS DAS LONGARINAS
ESC. 1:10

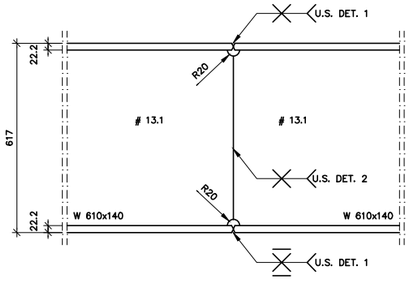

DETELHE 1
ESC. 1:1

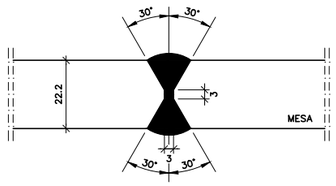

DETELHE 2
ESC. 1:1

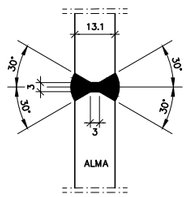

CONTRA–FLECHA NOS VIGAMENTOS
SEM ESCALA

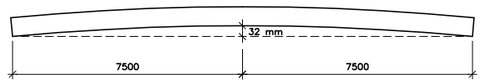

OBS.: A CONTRA–FLECHA NO VIGAMENTO DEVERÁ SER DADA ATRAVÉS DA EXECUÇÃO DE UMA LINHA DE ESCORA PROVISÓRIA NO MEIO DO VÃO, ONDE SERÁ IMPOSTA ESTA DEFORMAÇÃO NEGATIVA. PARA ISTO É IMPORTANTE SEGUIR O PLANO DE CONCRETAGEM DA LAJE, REPRESENTADO NA FOLHA 10.

LISTA DE MATERIAIS

ITEM	DESCRIÇÃO	UNIDADE	QUANT.	MATERIAL	PESO (Kg)
1	W610x140 (Longarinas)	m	45,00	ASTM A572 Grau 50	6.300,00
2	W310x28,3 (Transversinas)	m	7,32	ASTM A572 Grau 50	207,16
3	U152x12,2 (Conectores)	m	35,70	ASTM A36	435,54
4	CH 16 (Placas de apoio)	m2	0,39	ASTM A572 Grau 50	49,06
5	CH 16 (Enrigecedores de apoio)	m2	0,74	ASTM A572 Grau 50	93,27
6	CH 25 (Lamela de reforço longarinas)	m2	6,60	ASTM A572 Grau 50	1.295,25
7	CH 9.5 (Ligação transversinas)	m2	0,20	ASTM A572 Grau 50	14,92
8	PARAFUSOS Ø 3/4"x2 1/2"	un.	20,00	ASTM 2325 -T3	
					8.395,19

NOTAS:
1–MEDIDAS EM MILÍMETROS, EXCETO SE INDICADO.
2–AÇO ESTRUTURAL DOS PERFIS W LAMINADOS ASTM A572 Grau 50.
3–AÇO PARA PERFIS U (CONECTORES) ASTM A36.
4–PARAFUSOS: ASTM A325 TIPO 3; PORCAS: ASTM A–563–DH GALVANIZADA A FOGO; ARRUELAS: ASTM F436 GALV. A FOGO.
5–ELETRODO: E 7018.
6–PINTURA: SISTEMA DE PINTURA RECOMENDADO (ISO 12944–5)
–PREPARO DA SUPERFÍCIE: JATEAMENTO AO METAL QUASE BRANCO, Sa 2 1/2;
–TINTA DE FUNDO: EPÓXI TOLERANTE À SUPERFÍCIE / 80 MICRÔMETROS;
–TINTA DE ACABAMENTO: ALQUÍDICA / 80 MICRÔMETROS.
7–AO FAZER O LANÇAMENTO DAS LONGARINAS POSICIONA–LAS DE MODO QUE AS EMENDAS NÃO FIQUEM NUMA MESMA SEÇÃO.

HISTÓRICO DE REVISÕES

REV.	DATA	CONTEÚDO
0	27/11/23	EMISSÃO INICIAL

EPB ENGENHARIA E PROJETOS

DATA	ESCALAS	NUM. CONTROLE
Nov./2023	Indicadas	01|11|23|35

RESP. TÉCNICO: Mário Sérgio Bortoni – CREA: 42.375/D

PONTE SOBRE O CÓRREGO QUEBRA RABICHO

CONTRATANTE: BAMBUI BIOENERGIA S.A.

LOCALIZAÇÃO DA OBRA: LAT.: 20°14'54.89"S LONG.: 46°06'13.98"O
UTM: X=384705.201 m E Y=7760626.538 m S

MUNICÍPIO: BAMBUÍ/MG

CONTEÚDO: **ESTRUTURA METÁLICA - DETALHAMENTO**

FOLHA: 09/10

ESCAVAÇÕES E REATERROS
ESC. 1:50

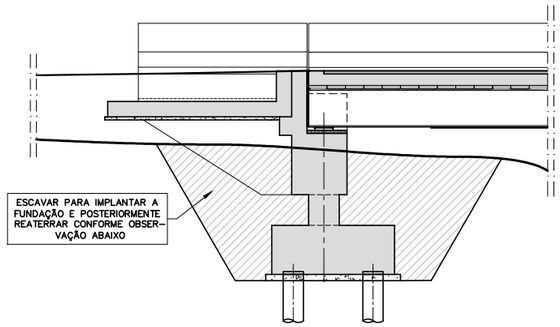

OBS.: AS VALAS ESCAVADAS PARA IMPLANTAÇÃO DOS ELEMENTOS DE FUNDAÇÃO DEVERÃO SER REATERRADAS COM FORTE ENERGIA DE COMPACTAÇÃO DE MODO A RECOMPOR O TERRENO NATURAL, EVITANDO FUTUROS PROCESSOS EROSIVOS.

DETALHE DOS APARELHOS DE APOIO (6x)
SEM ESCALA

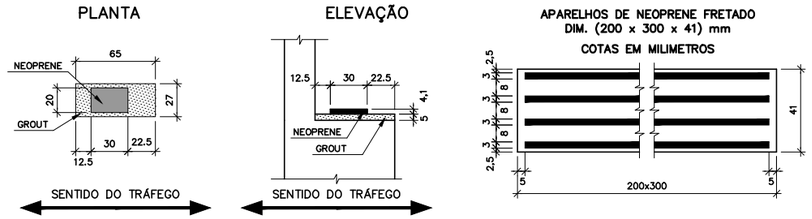

DETALHE DOS GUARDA-RODAS
ESC. 1:20

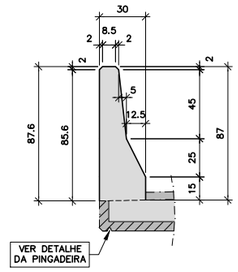

DET. DAS PINGADEIRAS
ESC. 1:5

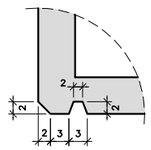

DET. DAS LAJES DE TRANSIÇÃO
ESC. 1 : 25

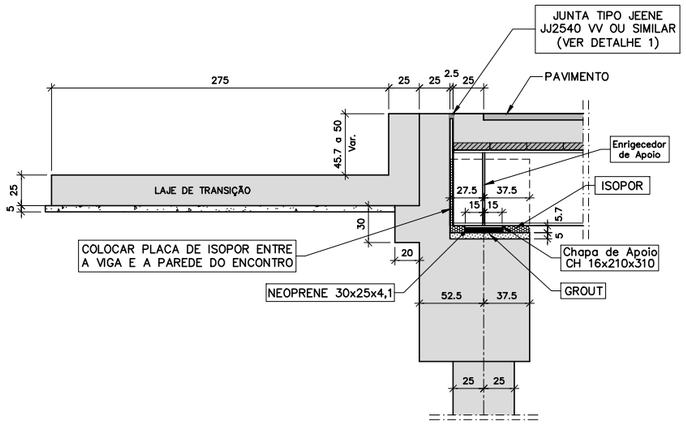

DETALHE 1-JUNTAS DE DILATAÇÃO
SEM ESCALA

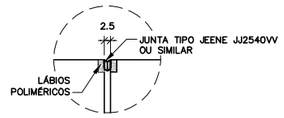

DET. A-NICHOS APOIO DOS ENCONTROS (6x)
ESC. 1:25

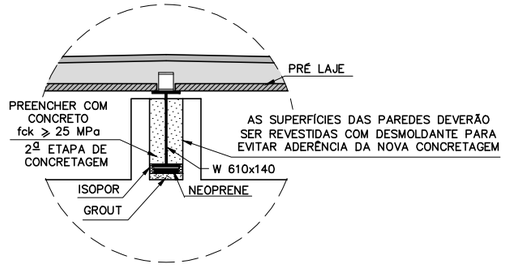

CORTE A-A
ESC. 1:50

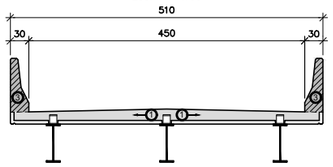

CORTE B-B
ESC. 1:50

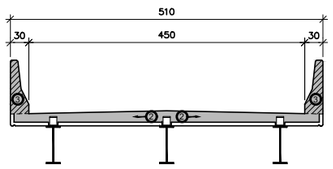

PLANO DE CONCRETAGEM DA LAJE E GUARDA-RODAS - PLANTA
ESC. 1:50

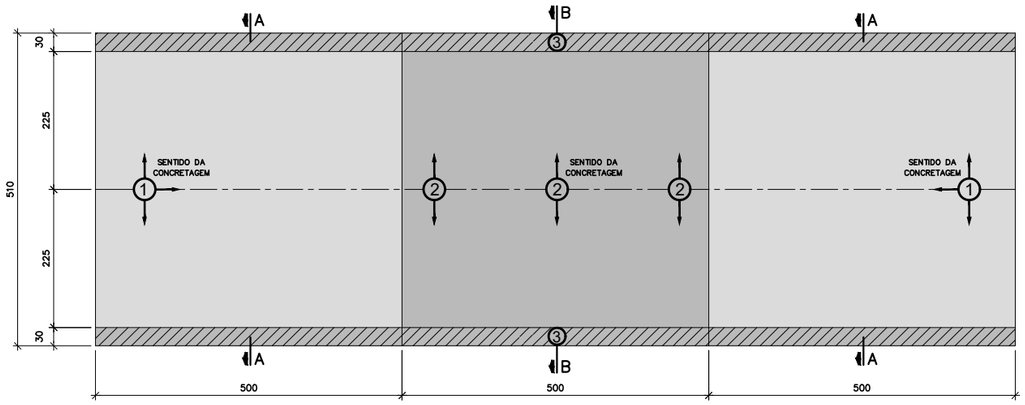

DETALHE TÍPICO DO ARRASAMENTO DAS ESTACAS
ESC. 1:25

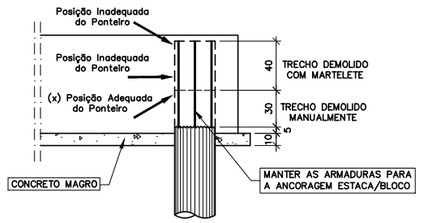

NOTAS:
1-MEDIDAS EM CENTÍMETROS, EXCETO ONDE INDICADO.
2-PONTE PROJETADA CONSIDERANDO O TB-450 DA NBR-7188.
3-CLASSE DE AGRESSIVIDADE AMBIENTAL II.

HISTÓRICO DE REVISÕES

REV.	DATA	CONTEÚDO
0	27/11/23	EMISSÃO INICIAL

EPB ENGENHARIA E PROJETOS

DATA	ESCALAS	NUM. CONTROLE
Nov./2023	Indicadas	01|11|23|35

RESP. TÉCNICO: Mário Sérgio Barbosa Filho - CREA: 42.375/D

PONTE SOBRE O CÓRREGO QUEBRA RABICHO

CONTRATANTE: BAMBUI BIOENERGIA S.A.

LOCALIZAÇÃO DA OBRA: LAT.: 20°14'54.89"S LONG.: 46°06'13.98"O UTM: X=384705.201 m E Y=7760626.538 m S

MUNICÍPIO: BAMBUÍ/MG

CONTEÚDO: **DETALHES CONSTRUTIVOS**

FOLHA: 10/10